PROTECTA® INTERNATIONAL

ANTICHUTE A RAPPEL AUTOMATIQUE
RETRACTABLE TYPE FALL ARRESTER

HÖHENSICHERUNGSGERÄT
VALBEVEILIGING MET AUTOMATISCHE TERUGSTELINRICHTING
ANTICADUTE A RICHIAMO AUTOMATICO
ANTICAIDA CON RETROCESO AUTOMÁTICO
ANTI-QUEDA DE RETORNO AUTOMÁTICO
AUTOMAATTINEN JARRUKÖYSI-PUTOUSTURVA
FALDBESKYTTELSE MED AUTOMATISK RETUR
FALLSKYDD MED AUTOMATISK ÅTERGÅNG
SELVSPERRENDE FALLSIKRINGSBLOKK
ANTIƒT¿TIKO “Y“THMA ME AYTOMATH EƒANA…OPA

J.R.G.

Use and maintenance instruction
Notice d'utilisation et d'entretien

Gebrauchs- und Wartungsanleitung
Gebruiksaanwijzing en onderhoudsvoorschriften
Istruzioni per l'utilizzo e la manutenzione
Instrucciones tecnicas de servicio y mantenimiento
Folheto de utilização e de manutenção
Käyttö- ja huolto-ohjeet
Brugs - og vedligeholdelsesanvisning
Bruksanvisning och underhållsinstruktioner
Forskrifter for bruk og vedlikehold
[illegible]

INDIVIDUAL PROTECTIVE EQUIPMENT DESCRIPTION CARD
FICHE DESCRIPTIVE D'EQUIPEMENT DE PROTECTION INDIVIDUELLE
Beschreibung der Individualschutzaustrüstung
Kaart met omschrijving van individuele beveiligingsuitrusting
Scheda descrittiva dell' equipaggiamento di protezione individuale
Ficha descriptiva del equipo de protección individual contra caidas
Ficha descritiva de equipamento de protecção individual
Henkilösuojaukseen käytettävän välineistön määrittelylomake
Datalab for udstyr til individuel beskyttelse
Kort som beskrver en personlig skyddsutrustning
Kontroll-liste for personlig verneutstyr
[illegible]

Reference A................ **Serial number**

Kenn-Nr. / Codenummer / Riferimento / Referencia / Referência — Viitekoodi / Referens / Referansenummer — Serien-Nr. / Serienummer / N° di serie / Sarjanumero — Serienr.

Manufacturing Year / Année de fabrication .... **Purchase Date / Date d'achat** ...... /...... /......

Herstellungsjahr / Fabricagejaar / Anno di fabbricazione / Año de fabricación — Ano de fabrico / Valmistusvuosi / Fabrikasjonsår / Fabrikationsår / Tillverkningsår — Kaufdatum / Aankoopdatum / Data d' acquisto / Fecha de compra / Data de compra / Osto-pvm — Købsdato / Inköpsdatum / Kjøpsdato

Date of first use / Mise en service ...... /...... /...... **Equipment assigned to / Equipement attribué à**

Datum der ersten Inbetriebnahme / Datum van 1 ste ingebruikname / Datta della 1a messa in servizio / Fecha de la 1ª puesta en servicio / Data de 1ª colocação em serviço — Ausrüstung vergeben an / Uitrusting toebedeeld aan / Equipaggiamento attribuito a / Equipo atribuído a / Equipamento atribuído a / Kenen käyttöön laittesto on annettu / Utstyr tildelt / Udstyr tidelt / Utrustning tilldelad

INSPECTION - VERIFICATION

PRÜFUNG - CONTROLE - VERIFICHE - VERIFICACIONES - VERIFICAÇÃO
TARKASTUKSET - EFTERSYN - KONTROLL - KONTROLL UTFØRT -

	Date Datum Fecha - Data Pvm. - Dato	Relevant organization or person Organisme ou personne compétente Prüfstelle oder zuständiger Fachmann - Bevoegde instelling of persoon Organismo o persona competente - Organismo ou pessoa competente valtuutettu henkilö tai organisaatio - Institution eller kompetent	Result Résultat Ergebnis - Resultaat Risultato - Resultado
1			
2			
3			
4			
5			
6			
8			
9			
10			

Comments / Commentaires Kommentare - Commentaar- Osservazioni - Comentarios Comentários - Huomautuksia - Bemærkninger -

M98000035 07/98

Z.I. 5e Avenue - B.P. 15 - 06511 CARROS Cedex (Nice) - FRANCE
Tél. +33 4 93 29 12 12 - Fax +33 4 93 08 79 70

CE by APAVE Lyonnaise - 177, Route de sain-Bel-B.P. 3-69811 TASSIN CEDEX - FRANCE N° 0082 & B.S.I. 389 Chiswick High Road London W4 4AL-U.K. - N° 0086

(GB) RETRACTABLE TYPE FALL ARRESTER JRG

Comply with standard EN 360

Use and maintenance

READ THIS MANUAL CAREFULLY AND FOLLOW ITS RECOMMENDATIONS TO THE LETTER.

1. IMPORTANT REMARKS

You now own a **JRG** Retractable Type Fall Arrester, and we thank you for your confidence. In order for you to get full satisfaction out of this apparatus, we ask that you READ THE FOLLOWING INSTRUCTIONS BEFORE USING IT FOR THE FIRST TIME.

NON COMPLIANCE WITH INSTRUCTIONS CONCERNING USE STORAGE MAINTENANCE may damage and/or alter the proper operation of the fall arrester. The consequences of not observing these instructions may be grave and serious, and we recommend that you read them over again periodically. Moreover, PROTECTA International disclaims any liability for the result of utilization, storage, or maintenance performed otherwise than in the manner described here.

IF THE USER IS NOT THE OWNER, THEN THE OWNER IS RESPONSIBLE FOR TRANSMITTING AND MAKING THESE INSTRUCTIONS KNOWN TO THE USER.

IT IS ESSENTIAL TO ENSURE, BEFORE USE, THAT THE RECOMMENDATIONS SPECIFIC TO EACH PART ASSOCIATED WITH THIS PRODUCT ARE COMPLIED WITH, AS SPECIFIED IN THE MANUALS.

2. DESCRIPTION

PRINCIPLE OF OPERATION :

The JRG is hooked to some structural element by its hook (see "INSTALLATION" section) and the snap hook is hooked to the D-ring on the fall arrester body harness. As the user moves up and down, the rope will be held taut by the retraction spring in the device.

If the user falls, the internal locking system will stop the unreeling of the rope by actuating a calibrated brake that arrests the fall under optimum conditions.

The JRG Retractable Type Fall Arrester meets the requirements of European Directive 89/686/EC and complies with harmonized standard EN 360.

This device will, UNDER NORMAL CONDITIONS OF USE, arrest a fall in less than 0.80 m, and with a dynamic impact or shock of less than 600 daN (about 612 kgf).

The device is factory-adjusted, so that NO ADJUSTMENTS MAY BE MODIFIED to alter its performance. MODIFYING ANY ADJUSTMENT WILL MAKE THE DEVICE DANGEROUS.

USE LIMITS :

- MAXIMUM HUMAN LOAD136 KG
- ROPE FAILURE STRENGTH — MIN. 1200 DaN
- UTILIZATION TEMPERATURE - 40˚C TO + 60˚C
- MUST ALWAYS BE PLACED ABOVE THE USER
- LIMIT THE PENDULAR DISPLACEMENT TO LESS THAN 40˚
- DOES NOT ARREST SINKING (esp. when used in powdery material or sludges)

IMPORTANT :

- JRG performance characteristics are not guaranteed unless the device is used in coordination with other PROTECTA fall arrester system components.
- Whenever possible, it is strongly advised that the Retractable Type Fall Arrester be assigned personally to one and only one user.
- Please check that the JRG is compatible with the recommendations of the other system components.

3. INSTALLATION

CHOICE OF ANCHOR POINT :

The JRG Retractable Type Fall Arrester must be connected by its handle or by the karabiner looped through the handle, to the structure overhead the job site.
The anchor point MUST MANDATORILY:

- be located overhead the operator;
- be strong enough (Rr > 1500 daN);
- lie in the vertical axis of the work surface (± 40° maxi);
- not damage the karabiner, handle, or connector, by its shape, sharp edges, or surface treatment;
- be far removed from any energy source that might alter its strength;
- be rigid.

It is recommended that the hooking points chosen be those provided for this purpose, whenever these exist, or to choose structural elements whose strength is unquestionably safe.

Determining the anchor point should be one of the responsibilities of the job site foreman.

- Check that the height of the anchor point above the job space is compatible with the fall arrest capability.
- The connector used for hooking the JRG device must be in conformity with standard EN 362.
- The necessary minimum clearance in case of a fall is 1 m, and the motion of the rope MUST NOT BE HAMPERED by any obstacles.

BEFORE INITIAL USE :

Before mooring the fall arrester to its anchor point, carefully check that:

1. the cable reels in and out normally over its entire length;
2. the locking function is operating, by tugging on the cable, which should lock instantly;
3. the entire device is in perfect condition and all of the visible assembly screws and rivets are present and properly tightened;
4. the rope end is appropriately fitted with its crimped ferrules, which can be observed by moving the rubber ball (return the ball to its position after the check);
5. the clips supplied with the device operate and lock correctly;
6. there is no trace of corrosion on the metal parts.

* If there is any doubt concerning any one of the above checks, the device MUST NOT BE PUT INTO SERVICE and the vendor organization or approved service center should be contacted.

4. USE

The JRG rope end must be hooked by a karabiner in accordance with standard EN 362 to a fall arrester harness hooking element.

CAUTION - DANGER

DO NOT HOOK THE FALL ARRESTER ROPE TO ANY POINTS OTHER THAN THE ONES PROVIDED FOR THIS PURPOSE. DO NOT HOOK IT DIRECTLY TO A STRAP, ADJUSTMENT ELEMENTS, OR ACCESSORY HOOKS.

The attachment points must be located ABOVE the belt, and preferably as high as possible. THE DORSAL D-RING IS THE BEST ATTACHMENT POINT FOR SAFE POSITIONING IN CASE OF A FALL.

To lengthen the lifetime of your device, we recommend:

- DO NOT let the rope reel in by itself when it is fully extended, but rather reel it back in under tension, restraining it by hand.
- DO NOT leave the rope unreeled when the device is not in use.
- AVOID any violent handling motions or impacts.
- DO NOT leave the fall arrester out in bad weather.

ONCE THE FALL ARRESTER ABSORBS A FALL, IT MUST BE IMMEDIATELY WITHDRAWN FROM SERVICE AND RETURNED TO AN APPROVED CENTER FOR EXAMINATION AND CHECK.

5. MAINTENANCE

- The JRG Retractable Type Fall Arrester requires no particular maintenance, but it is recommended to:
- regularly clean the rope (and check its condition) and the clips;
- check its operation and locking;
- make sure no foreign matter has entered the casing.

The fall arrester should be stored in a ventilated area away from moisture.

IMPORTANT :

The JRG Retractable Type Fall Arrester should be returned to an approved service center every twelve months for review and requalification.

6. MODIFICATION TO J.R.G. MANUAL

Recommendations for the specific use of a J.R.G. device on a terrace roof.
Our JRG fall arresters are designed to operate on the horizontal and to arrest a fall under the same conditions. However, before installation, it is highly advisable to check that there are no pendular risks and to protect the cable against any sharp edges and abrasive surfaces.

7. AD200

For JRGs with a fall arrester telltale device (P/N AD200), a red mark on the cable interconnecting pin shows that the fall arrester has arrested a fall or has been put under high traction forces. In this case, the JRG device must be returned to the manufacturer or the approved repairman for checking.

KARABINER HOOK EN 362 Standard Connector

When the karabiner is used for securing to an anchorage point, check that this point:
- is preferably located ABOVE the user;
- has a minimum strength of 1,500 daN.

AT THE TIME OF KARABINER CONNECTION, CHECK THAT THE LOCKING SYSTEM IS CORRECTLY IN PLACE.

CAUTION :

The karabiner is essential to your safety, so we recommend that you:
- assign it to an individual user whenever possible;
. check it before each use, in particular for: deformations; signs of wear; correct locking system operation.

IF THERE IS ANY DOUBT ABOUT THE KARABINER, WITHDRAW IT IMMEDIATELY FROM SERVICE AND RETURN IT TO AN APPROVED SERVICE CENTRE FOR SAFETY REASONS, YOU MUST ALSO RETURN IT FOR VERIFICATION.

(F) ANTICHUTE A RAPPEL AUTOMATIQUE J.R.G.

Conforme à la norme EN 360

Notice d'utilisation et d'entretien

LIRE ATTENTIVEMENT CETTE NOTICE ET SUIVRE LES RECOMMANDATIONS QUI Y SONT ÉNONCÉES

1. REMARQUES IMPORTANTES

Vous venez d'acquérir un ANTICHUTE A RAPPEL AUTOMATIQUE **JRG** et nous vous remercions de votre confiance. Afin que cet appareil vous donne entière satisfaction, nous vous demandons, AVANT SA 1ère MISE EN SERVICE DE suivre les instructions suivantes:

En effet, LE NON RESPECT DES CONSIGNES D'UTILISATION, DE STOCKAGE ET D'ENTRETIEN pourrait provoquer certains dommages et/ou altérer le bon fonctionnement de l'antichute. Les conséquences de l'inobservation des consignes pourraient être graves et nous vous conseillons de relire périodiquement ces instructions. De plus, PROTECTA International décline toute responsabilité pour toute utilisation, stockage ou entretien, effectué de manière différente de celle décrite.

SI L'UTILISATEUR EST DIFFÉRENT DE L'ACQUÉREUR , CELUI-CI AURA A CHARGE DE LUI FAIRE PARVENIR ET CONNAÎTRE CES INSTRUCTIONS.

IL EST NECESSAIRE DE S'ASSURER AVANT TOUTE UTILISATION QUE LES RECOMMANDATIONS PROPRE À CHAQUE ÉLEMENTS ASSOCIÉS À CE PRODUIT, TELLES QUE DÉFINIES DANS LEUR NOTICE, SONT RESPECTÉES.

2. DESCRIPTION

PRINCIPE DE FONCTIONNEMENT :

Le JRG étant accroché à une structure par son mousqueton (voir INSTALLATION), le mousqueton automatique est accroché au "D" d'amarrage du harnais d'antichute : Lors de l'ascension et / ou de la descente de l'utilisateur le câble sera maintenu tendu par le ressort de rappel contenu dans l'appareil.

En cas de chute, le système interne de blocage stoppera le déroulement du câble en actionnant un frein calibré qui permettra l'arrêt de la chute dans des conditions optimums.

L'antichute à rappel automatique JRG répond aux exigences de la Directive Européenne 89/686/CEE et est conforme à la norme harmonisée EN 360.

Il arrêtera donc, DANS DES CONDITIONS NORMALES D'UTILISATION, une chute en moins de 0,80 m et avec un impact dynamique (valeur de choc) inférieur à 600 DaN (environ 612 kgf).

L'appareil étant réglé en usine, IL NE FAUT DONC MODIFIER aucun réglage afin de ne pas altérer ses performances. LA MODIFICATION D'UN RÉGLAGE RENDRAIT L'APPAREIL DANGEREUX.

LIMITES D'UTILISATION :

- CHARGE HUMAINE MAXIMUM : 136 KG
- RÉSISTANCE À LA RUPTURE DU CABLE : MINIMUM 1 200 DaN
- TEMPÉRATURE D'UTILISATION : DE - 40° C À + 60° C
- DOIT TOUJOURS ÊTRE PLACÉ AU DESSUS DE L'UTILISATEUR
- LIMITER LE DÉPLACEMENT PENDULAIRE (inférieur à 40°)
- NE PEUT STOPPER UN ENLISEMENT (produits pulvérulents ou boueux).

IMPORTANT :

- Les performances du JRG ne sont garanties que s'il est utilisé en coordination avec d'autres composants du système d'arrêt de chute PROTECTA.
- Lorsque cela est possible , il est fortement conseillé d'attribuer personnellement l'antichute à rappel automatique à un seul et même utilisateur.
- Veuillez vérifier que le JRG est bien compatible avec les recommandations des autres composants du système.

3. INSTALLATION

CHOIX DU POINT D'ANCRAGE :

L'antichute à rappel automatique JRG nécessite d'être connecté, par sa poignée ou par le mousqueton qui s'y trouve sur la structure surplombant le lieu de travail

Le point d'ancrage DOIT OBLIGATOIREMENT :

- Être situé au-dessus de l'opérateur.
- Être suffisamment résistant (Rr >1 500 DaN).
- Être dans l'axe vertical du plan de travail : (angle maxi ± 40°).
- Être exempt de toute forme, arête ou revêtement pouvant endommager le mousqueton, la poignée ou le connecteur de raccordement.
- Être éloigné de toute source d'énergie pouvant altérer sa résistance.
- Être rigide.

Il est conseillé de choisir de préférence les points prévus à cet effet lorsque cela est possible ou de les choisir dans les éléments de structure dont la résistance ne peut être mise en doute.

La détermination du point d'ancrage doit être de la responsabilité du responsable de chantier.

- Vérifier que la hauteur du point d'ancrage par rapport à l'espace de travail est compatible avec la capacité de l'antichute.
- Le connecteur choisi pour l'accrochage du JRG doit être conforme à la norme EN 362.
- En cas de chute, le tirant d'air ne doit pas être inférieur à 1 m et le déplacement du câble NE DOIT PAS être gêné par un obstacle.

AVANT LA MISE EN SERVICE :

Avant d'arrimer l'antichute à son point d'ancrage , vérifier soigneusement :

1. Que le câble se déroule et s'enroule normalement sur toute sa longueur.
2. Que la fonction de blocage est opérante en tirant d'un coup sec sur le câble : celui-ci doit se bloquer instantanément.
3. Que l'ensemble de l'appareil est en parfait état et que toutes les vis et rivets de fermeture sont présents et convenablement fixés.
4. Que l'extrémité du câble est convenablement manchonnée. Les manchons sont visibles en déplaçant la boule caoutchouc. La repositionner après vérification.
5. Que les mousquetons fournis avec l'appareil fonctionnent et se verrouillent correctement.
6. Qu'il n'y a aucune trace de corrosion sur les parties métalliques.

* S'il y a doute sur l'une de ces quelconque vérifications , l'appareil NE DOIT PAS être mis en service et il y a lieu de contacter l'organisme vendeur ou un centre agréé.

4. UTILISATION

L'extrémité du câble du JRG doit être accroché par l'intermédiaire d'un mousqueton conforme à la norme EN 362 à un élément d'accrochage du harnais d'antichute.

ATTENTION - DANGER

NE PAS ACCROCHER LE CÂBLE DE L'ANTICHUTE A UN AUTRE POINT QUE CEUX PRÉVUS A CET EFFET. NE PAS ACCROCHER DIRECTEMENT SUR LA SANGLE, SUR LES ÉLÉMENTS DE RÉGLAGE OU SUR LES PORTE ACCESSOIRES.

Les points d'accrochage doivent se situer AU DESSUS de la ceinture et l'on choisira de préférence le point placé le plus haut possible . LE "D" D'ACCROCHAGE DORSAL DU HARNAIS EST CELUI QUI PERMETTRA, EN CAS DE CHUTE LE MEILLEUR POSITIONNEMENT.

Pour améliorer la longévité de votre appareil, il est conseillé :

- DE NE PAS relâcher le câble lorsque celui-ci est complètement déroulé mais d'accompagner sa rentrée dans l'antichute.
- DE NE PAS laisser le câble sorti en dehors des périodes d'utilisation.
- D'ÉVITER toute manipulation violente, ou chocs.
- DE NE PAS le laisser aux intempéries.

EN CAS DE CHUTE, L'ANTICHUTE DOIT ÊTRE IMMÉDIATEMENT RETIRÉ DU SERVICE ET RETOURNÉ DANS UN CENTRE AGRÉÉ POUR EXAMEN ET CONTRÔLE.

5. ENTRETIEN

- L'antichute à rappel automatique JRG ne nécessite aucun entretien particulier. Néanmoins il est conseillé :
- De nettoyer régulièrement le câble (en profiter pour vérifier son état) et les mousquetons.
- De vérifier le fonctionnement et le blocage de l'appareil.
- De s'assurer qu'aucun corps étranger n'est rentré dans le carter.

L'antichute doit être stocké pendu dans un local ventilé à l'abri de l'humidité.

IMPORTANT :

L'antichute à rappel automatique JRG doit être retourné tous les 12 mois dans un centre de service agréé pour révision et requalification.

6. RECOMMANDATIONS POUR L'UTILISATION D'UN J.R.G. EN TOITURE -TERRASSE :

Nos antichutes JRG sont conçus pour fonctionner à l'horizontal et stoppent une chute dans les mêmes conditions. Cependant, préalablement à l'installation, il est vivement recommandé de vérifier l'absence de risque pendulaire et de protéger le câble contre toute arête vive et surface abrasive

7. AD200

Pour les JRG équipés d'un témoin de chute (ref. AD200), la présence d'une marque rouge sur l'axe de liaison au câble indique que l'appareil a stoppé une chute ou qu'il a été soumis à une importante force de traction. Dans ce cas, le JRG doit être retourné ou fabricant ou au réparateur agréé pour vérification.

MOUSQUETON Connecteur Conforme à la Norme EN 362

Lorsque le mousqueton sert à se fixer à un point d'ancrage , vérifier que le point d'ancrage :
- est situé AU-DESSUS de l'utilisateur
- à une résistance minimum de 1 500 DaN.

AU MOMENT DE LA CONNECTION DU MOUSQUETON, VÉRIFIER QUE LE SYSTÈME DE VERROUILLAGE EST BIEN EN PLACE .

ATTENTION :
Le mousqueton est un élément essentiel pour votre sécurité. Nous vous recommandons donc:
- D'attribuer personnellement le connecteur chaque fois que cela est possible ;
- De le vérifier avant chaque utilisation notamment : l'absence de déformation; L'absence de marque d'usure; le bon fonctionnement du système de verrouillage.

DE MÊME, SI LE MOUSQUETON A ÉTÉ UTILISÉ POUR ARRÊTER UNE CHUTE, IL EST ESSENTIEL, POUR DES RAISONS DE SÉCURITÉ DE LE RETOURNER POUR VÉRIFICATION.

(D) HÖHENSICHERUNGSGERÄT J.R.G.

Entspricht der Norm EN 360

Gebrauchs- und Wartungsanleitung

BITTE LESEN SIE DIESE ANLEITUNG AUFMERKSAM DURCH UND BEFOLGEN SIE GENAU DIE DARIN ENTHALTENEN EMPFEHLUNGEN.

1. WICHTIGE ANMERKUNGEN

Sie haben ein Höhensicherungsgerät **JRG** erworben und wir danken Ihnen für Ihr Vertrauen. Damit das Gerät Sie voll zufriedenstellt, bitten wir Sie, VOR DER ERSTEN INBETRIEBNAHME DIE NACHSTEHENDEN ANWEISUNGEN ZU BEACHTEN.

DIE NICHTBEACHTUNG DER ANWEISUNGEN BEZÜGLICH BENUTZUNG LAGERUNG WARTUNG könnte nämlich gewisse Schäden nach sich ziehen und/oder die einwandfreie Funktion des Höhensicherungsgeräts beeinträchtigen. Die Nichtbeachtung dieser Anweisungen kann schwerwiegende Folgen haben. Deshalb wird empfohlen, diese Anweisungen regelmäßig erneut zu lesen. Andererseits lehnt PROTECTA International jegliche Verantwortung für eine von der vorliegenden Anleitung abweichende Benutzung, Lagerung oder Wartung ab.

FALLS DER ERWERBER NICHT SELBST DER BENUTZER IST, MUSS ER DIESEM DIESE ANLEITUNG ÜBERGEBEN UND ZUR KENNTNIS BRINGEN.

VOR JEGLICHEM EINSATZ DIE BEACHTUNG DER EMPFEHLUNGEN SICHERSTELLEN, DIE IN DER ENTSPRECHENDEN ANLEITUNG FÜR JEDES EINZELTEIL, DAS MIT DIESEM PRODUKT GEBRAUCHT WIRD, GEGEBEN SIND

2. BESCHREIBUNG

FUNKTIONSPRINZIP :

Nachdem das Höhensicherungsgerät mit Hilfe des Karabiners an einer Struktur festgemacht ist (siehe Abschnitt INSTALLATION), wird der selbstverriegelnder Karabiner in die Fangöse des Auffanggurts eingehängt. Beim Aufstieg und/oder beim Ablassen des Benutzers wird das Seil durch die im Gerät eingebaute Rückholfeder gespannt gehalten.

Im Fall eines Absturzes stoppt das interne Blockiersystem das Abrollen des Seils durch das Eingreifen einer kalibrierten Bremse, welche für den Stopp des Sturzes unter optimalen Bedingungen sorgt.

Das Höhensicherungsgerät JRG genügt den Anforderungen der EG-Richtlinie 89/686/EG und entspricht der harmonisierten Norm EN 360.

UNTER NORMALEN BENUTZUNGSBEDINGUNGEN stoppt es somit einen Absturz innerhalb 0,80 m mit einem dynamischen Aufschlag (Stoßwert) unter 600 daN (ca. 612 kgf).

Das Gerät wurde im Werk eingestellt. ES DARF DAHER KEINE EINSTELLUNG GEÄNDERT WERDEN, da sonst seine Leistungen beeinträchtigt würden. JEGLICHE ÄNDERUNG EINER EINSTELLUNG WÜRDE DAS GERÄT UNSICHER MACHEN.

EINSATZGRENZEN:

- MAXIMALE PERSONENLAST: 136 KG
- BRUCHFESTIGKEIT DES SEILS: MINDESTENS 1 200 DaN
- EINSATZTEMPERATURBEREICH : - 40 °C BIS +60 °C
- ANORDNUNG STETS ÜBER DEM BENUTZER
- PENDELBEWEGUNGEN MÜSSEN VERMIEDEN WERDEN (unter 40°)
- KANN KEIN EINSINKEN AUFHALTEN (pulverige oder schlammige Produkte).

WICHTIG:

- Die Leistungen des Geräts sind nur dann garantiert, wenn es in Abstimmung mit sonstigen Bestandteilen des Auffangsystems PROTECTA eingesetzt wird.
- Es wird dringend empfohlen, das Höhensicherungsgerät soweit möglich einem einzigen Benutzer persönlich zuzuweisen.
- Bitte vergewissern Sie sich, daß das Gerät mit den Empfehlungen für die übrigen Bestandteile des Systems verträglich ist.

3. INSTALLATION

WAHL DES ANSCHLAGPUNKTS:

Das Höhensicherungsgerät JRG muß über seinen Griff oder über den daran eingehängten Karabiner mit der über der Arbeitsstelle befindlichen Struktur verbunden werden.

Der Anschlagpunkt MUSS UNBEDINGT folgende Bedingungen erfüllen:

- Anordnung über dem Benutzer.
- Ausreichende Festigkeit (Bruchfestigkeit > 1 500 daN).
- Position in der senkrechten Achse bezüglich der Arbeitsebene (± 40° maxi).
- Darf keine Form, Kante oder Beschichtung aufweisen, welche den Karabiner, den Griff oder das Verbindungselement beschädigen könnte.
- Genügender Abstand von jeder Energiequelle, die seine Widerstandsfähigkeit beeinträchtigen könnte.
- Starre Anordnung.

Es wird empfohlen, vorzugsweise die hierfür vorgesehenen Ankerpunkte zu verwenden. Falls dies nicht möglich ist, sind in den Strukturelementen Anschlagpunkte zu wählen, deren Festigkeit außer Zweifel steht.

Die Bestimmung des Anschlagpunkts muß im Verantwortungsbereich des Baustellenleiters liegen.

- Vergewissern Sie sich, daß die Höhe des Anschlagpunkts bezüglich des Arbeitsbereichs mit der Kapazität des Höhensicherungsgeräts verträglich ist.
- Das zum Festmachen des Höhensicherungsgeräts gewählte Verbindungselement muß der Norm EN 362 entsprechen.
- Im Fall eines Sturzes darf die lichte Höhe nicht unter 1 m liegen, und die freie Bewegung des Seils DARF DURCH KEIN HINDERNIS beeinträchtigt werden.

VOR DER INBETRIEBNAHME :

Vor dem Festmachen des Höhensicherungsgeräts an seinem Anschlagpunkt ist sorgfältig zu überprüfen:

1. daß das Seil sich über seine gesamte Länge normal ab- und aufrollt.
2. daß die Blockierfunktion wirksam ist. Hierzu ruckartig am Seil ziehen. Dabei muß sich das Seil augenblicklich blockieren.
3. daß das gesamte Gerät sich in einwandfreiem Zustand befindet und daß sämtliche Verschlußschrauben und -nieten vorhanden und ordentlich befestigt sind.
4. daß das Seilende ordentlich gemufft ist. Die Seilhülsen sind nach Verschieben der Gummikugel sichtbar. Nach der Überprüfung die Gummikugel wieder zurückschieben.
5. daß die mit dem Gerät gelieferten Karabinerhaken funktionsfähig sind und sich einwandfrei verriegeln.
6. daß an den Metallteilen keinerlei Korrosionsspur erkennbar ist.

* Falls bezüglich irgendeiner Überprüfung Zweifel bestehen, DARF das Gerät NICHT in Betrieb genommen werden. In diesem Fall müssen Sie sich an die Verkaufsstelle oder die Vertragskundendienststelle wenden.

4.BENUTZUNG

Das Seilende des Höhensicherungsgeräts muß über einen der Norm EN 362 entsprechenden Karabiner an einer Fangöse des Auffanggurts festgemacht werden.

ACHTUNG - GEFAHR

DAS SEIL DES HÖHENSICHERUNGSGERÄTS AN KEINEM ANDEREN ALS DEN HIERFÜR VORGESEHENEN PUNKTEN FESTMACHEN. NIEMALS DIREKT AM GURTBAND, AN DEN EINSTELLELEMENTEN ODER AN DEN HILFSGURTBÄNDERN FESTMACHEN.

Die Befestigungspunkte müssen sich ÜBER der Gürtellinie befinden, und es wird hierzu vorzugsweise ein möglichst hoch gelegener Punkt gewählt. DIE RÜCKEN-FANGÖSE GEWÄHRLEISTET IM FALL EINES STURZES DIE SICHERSTE POSITIONIERUNGSMÖGLICHKEIT.

Empfehlungen für eine längere Lebensdauer Ihres Geräts:

- Das Seil nicht loslassen, wenn dieses vollständig abgerollt ist, sondern seinen Einzug in das Höhensicherungsgerät begleiten.
- Außerhalb der Benutzungszeiten das Seil nicht außerhalb des Geräts lassen.
- Jeden rohen Umgang und Stöße vermeiden.
- Das Gerät nicht der Witterung ausgesetzt lassen.

IM FALL EINES STURZES MUSS DAS HÖHENSICHERUNGSGERÄT SOFORT AUSSER BETRIEB GENOMMEN UND EINER VERTRAGSKUNDENDIENSTSTELLE ZUR PRÜFUNG UND KONTROLLE EINGESANDT WERDEN.

5. WARTUNG

- Das Höhensicherungsgerät JRG erfordert keinerlei besondere Wartung. Es wird jedoch empfohlen,
- das Seil und die Karabinerhaken regelmäßig zu reinigen (hierbei den Zustand des Seils überprüfen).
- die einwandfreie Funktion und die Blockierung des Geräts zu überprüfen.
- sich zu vergewissern, daß keinerlei Fremdkörper in das Gehäuse gelangt ist.

Das Höhensicherungsgerät muß vor Feuchtigkeit geschützt in einem gelüfteten Raum gelagert werden.

WICHTIG:

Das Höhensicherungsgerät JRG muß alle 12 Monate zur Prüfung und Zulassungserneuerung an eine Vertragskundendienststelle eingesandt werde

6. ÄNDERUNGEN ANLEITUNG J.R.G.

Empfehlung für einen speziellen Gebrauch eines J.R.G.-Auffanggeräts auf Terrassendächern.
Unsere JRG-Auffanggeräte sind für einen horizontalen Gebrauch ausgelegt und stellen einen Fallstopp unter diesen Bedingungen sicher. Jedoch empfiehlt es sich, vor der Montage sicherzustellen, daß kein Pendelrisiko gegeben und das Drahtseil gegen jegliche scharfe Kante und reibende Fläche gesichert ist.

7. AD200

Bei den JRG-Auffanggeräten mit einer Fallstopp-Kontrollampe (Ref. AD200) zeigt eine rote Markierung auf der Drahtseilverbindungsachse an, ob das Gerät zu einem Fallstopp beitrug oder ob es einer großen Zugkraft ausgesetzt wurde. In diesem Fall muß das JRG-Auffanggerät an den Hersteller oder an eine zugelassene Reparaturstelle eingesandt werden.

KARABINERHAKEN Verbindungselement entsprechend der Norm EN 362

Falls der Karabinerhaken zum Festmachen an einem Ankerpunkt gedacht ist, muß geprüft werden,
- daß der Ankerpunkt sich vorzugsweise ÜBER dem Benutzer befindet
- daß der Ankerpunkt eine Festigkeit von mindestens 1 500 daN aufweist.

ÜBERPRÜFEN SIE BEIM ANSETZEN DES KARABINERHAKENS, DASS DAS VERRIEGELUNGSSYSTEM GESCHLOSSEN IST.

ACHTUNG:

Der Karabinerhaken ist ein für Ihre Sicherheit wesentliches Teil. Wir empfehlen daher:
- den Karabinerhaken nach Möglichkeit einem Benutzer persönlich zuzuweisen
- den Karabinerhaken vor jeder Benutzung zu überprüfen, insbesondere auf: Verformungen; Verschleißerscheinungen; Einwandfreie Funktion des Verriegelungssystems.

WENN DER KARABINERHAKEN ZUM AUFFANGEN EINES STURZES BENUTZT WORDEN IST, MUSS ER AUCH AUS SICHERHEITSGRÜNDEN EBENFALLS EINGESANDT WERDEN.

(NL) VALBEVEILIGING MET AUTOMATISCHE TERUGSTELINRICHTING J.R.G.

Voldoet aan de norm EN 360

Gebruiksaanwijzing en onderhoudsvoorschriften

LEES DEZE HANDLEIDING AANDACHTIG DOOR EN HOUD U STRICT AAN DE AANBEVELINGEN DIE ERIN GEGEVEN WORDEN.

1. BELANGRIJKE OPMERKINGEN

U heeft u een VALBEVEILIGING MET AUTOMATISCHE TERUGSTELINRICHTING **JRG** aangeschaft en wij danken u voor het vertrouwen dat u in ons gesteld heeft. Opdat u gedurende de hele levensduur ervan helemaal tevreden zult zijn, verzoeken wij u, VOOR HET VOOR DE 1e KEER IN GEBRUIK NEMEN DE VOLGENDE INFORMATIES GOED DOOR TE LEZEN:

HET NIET IN ACHT NEMEN VAN DE GEBRUIKS OPSLAG EN ONDERHOUDSUNSTRUCTIES zou inderdaad beschadigingen kunnen veroorzaken en/of nadelig kunnen zijn voor de goede werking van de valbeveiliging. De gevolgen van het niet opvolgen van de instructies zouden ernstig kunnen zijn en wij raden u aan deze voorschriften regelmatig door te lezen. Bovendien wijst PROTECTA International elke verantwoordelijkheid van de hand voor gebruik, opslag of onderhoud op een manier die afwijkt van die hier beschreven is.

INDIEN DE GEBRUIKER NIET DEZELFDE PERSOON IS ALS DE KOPER, ZAL LAATSTGENOEMDE EERSTGENOEMDE DEZE VOORSCHRIFTEN DOEN TOEKOMEN EN LATEN WETEN.

VOORDAT U HET SYSTEEM GAAT GEBRUIKEN, MOET U STEEDS ZORGVULDIG CONTROLEREN OF OOK VOOR ALLE ANDERE ELEMENTEN DIE SAMEN MET HET PRODUCT WORDEN GEBRUIKT AAN ALLE VOORSCHRIFTEN IS VOLDAAN. RAADPLEEG DE BETREFFENDE INSTRUCTIES.

2. BESCHRIJVING

WERKINGSPRINCIPE:

Nadat de JRG met haar karabijnhaak met borg aan een constructiedeel vastgehaakt is (zie INSTALLATIE), dient de automatische karabijnhaak vastgehaakt te worden aan de D van de valbeveiligingsgordel: tijdens het naar boven of naar beneden gaan van de gebruiker wordt de kabel strak gehouden door de terugstelveer die in het apparaat zit.

Indien de gebruiker valt, zal het inwendige blokkeersysteem het afrollen van de kabel stopzetten door een gekalibreerde rem in werking te stellen die het mogelijk maakt de val onder optimale omstandigheden tot staan te brengen.

De valbeveiliging met automatische terugstelinrichting JRG voldoet aan de eisen van de Europese Richtlijn 89/686/EEG en is conform de daaraan aangepaste norm EN 360.

ONDER NORMALE GEBRUIKSOMSTANDIGHEDEN zal ze dus een val tot staan brengen op minder dan 0,80 m en met een dynamische impact (schokwaarde) van minder dan 600 DaN (ongeveer 612 kgf).

Het apparaat is in de fabriek afgesteld en DERHALVE MAG GEEN ENKELE AFSTELLING GEWIJZIGD WORDEN ten einde de prestaties ervan niet nadelig te beänvloeden. WIJZIGING VAN EEN AFSTELLING ZOU HET APPARAAT GEVAARLIJK MAKEN.

GEBRUIKSLIMIETEN:

- MAXIMALE MENSELIJKE BELASTING: 136 KG
- BREEKSTERKTE VAN DE KABEL: MINSTENS 1 200 DaN
- WERKTEMPERATUUR: TUSSEN - 40° C en + 60° C
- DIENT ALTIJD BOVEN DE GEBRUIKER AANGEBRACHT TE WORDEN
- DE ZIJWAARTSE VERPLAATSING BEPERKEN (minder dan 40°)
- KAN GEEN WEGZINKEN STOPPEN (poedervormige of modderige produkten).

BELANGRIJK:
- De prestaties van de JRG worden slechts gegarandeerd, indien de valbeveiliging gebruikt wordt in combinatie met andere onderdelen van het PTOTECTA systeem voor het stoppen van de val.
- Als dat mogelijk is, is het sterk aan te raden de valbeveiliging met automatische terugstelinrichting persoonlijk toe te bedelen aan een en dezelfde gebruiker.
- Gelieve te controleren of de JRG wel compatibel is met de aanbevelingen voor de andere onderdelen van het systeem.

3. INSTALLATIE
KEUZE VAN HET VERANKERINGSPUNT:
De valbeveiliging met automatische terugstelinrichting JRG vereist dat ze door middel van de handgreep ervan of door de karabijnhaak met borg die zich erop bevindt, verbonden wordt met het constructiedeel dat zich boven de werkplek bevindt.

Het verankeringspunt DIENT BESLIST:
- Boven de gebruiker gelegen te zijn.
- Voldoende weerstandsvermogen te hebben (Rr > 1 500 DaN).
- Op de verticale hartlijn van het werkvlak te liggen (± 40° maxi).
- Vrij te zijn van elke vorm, scherpe rand of bekleding die de karabijnhaak met borg, de handgreep of de verbindingskoppeling zou kunnen beschadigen.
- Ver van elke energiebron te zijn die een nadelige invloed zou kunnen hebben op het weerstandsvermogen.
- Onbuigzaam te zijn.

Het verdient aanbeveling bij voorkeur verankeringspunten te kiezen die daarvoor bestemd zijn, als dat mogelijk is, of er constructiedelen voor te gebruiken die een weerstandsvermogen hebben waar niet aan getwijfeld kan worden.
Het bepalen van het verankeringspunt dient onder de verantwoordelijkheid te vallen van degene die verantwoordelijk is voor de bouwplaats.
- Controleer of de hoogte van het verankeringspunt ten opzichte de werkplek in overeenstemming is met de capaciteit van de valbeveiliging.
- De koppeling die gekozen is voor het vasthaken van de JRG dient te voldoen aan de norm EN 362.
- Bij een val mag de vrije hoogte niet minder zijn dan 1 m en MAG DE VERPLAATSING VAN DE KABEL niet gehinderd worden door een obstakel.

VOOR HET IN GEBRUIK NEMEN:

Voordat de valbeveiliging vastgemaakt wordt aan haar verankeringspunt, dient zorgvuldig gecontroleerd te worden:

1. Of de kabel normaal af- en oprolt over de hele lengte.
2. Of de blokkeerfunctie werkt door een flinke ruk aan de kabel te geven: die dient ogenblikkelijk geblokkeerd te worden.
3. Of het hele apparaat in perfecte staat is en of alle schroeven en sluitklinknagels aanwezig zijn en goed vastzitten
4. Of het uiteinde van de kabel van een goede mof voorzien is. De moffen worden zichtbaar als men de rubberen bal verplaatst. Die bal na de controle weer in de goede stand doen.
5. Of de bij het apparaat geleverde karabijnhaken goed werken en de vergrendeling ervan op de juiste wijze plaatsvindt.
6. Of er geen sporen van corrosie te zien zijn op de metalen delen.

* Indien er twijfel bestaat over een van die controles DIENT HET APPARAAT NIET in gebruik genomen te worden en bestaat er aanleiding contact op te nemen met de verkoper of een erkend centrum.

4. GEBRUIK
Het uiteinde van de kabel van de JRG dient via een karabijnhaak die voldoet aan de norm EN 362 vastgehaakt te worden aan een vasthaakonderdeel van de valbeveiligingsgordel.

LET OP - GEVAAR
HAAK DE KABEL VAN DE VALBEVEILIGING NIET VAST AAN EEN ANDER PUNT DAN DIE DAARVOOR BESTEMD ZIJN. HAAK NIET RECHTSTREEKS VAST AAN DE RIEM, DE AFSTELONDERDELEN OF DE ACCESSOIRESHOUDERS.

De vasthaakpunten dienen zich BOVEN de gordel te bevinden en men dient bij voorkeur het hoogst mogelijke punt te nemen. DE "D" VOOR VASTHAKEN OP DE RUG IS DEGENE DIE BIJ EEN VAL DE BESTE STAND MOGELIJK MAAKT.

Om de levensduur van uw apparaat te verlengen is het aan te raden:
- De kabel NIET los te laten als die helemaal afgerold is, maar het teruggaan ervan in de valbeveiliging te begeleiden.
- De kabel NIET naar buiten te laten zitten buiten de gebruiksperiodes om.
- Elke geweldadige manipulatie of schokken te voorkomen.
- Het NIET in weer en wind te laten liggen.

NA EEN VAL DIENT DE VALBEVEILIGING ONMIDDELLIJK INGENOMEN TE WORDEN EN OPGESTUURD NAAR EEN ERKEND CENTRUM VOOR KEURING EN CONTROLE.

5. ONDERHOUD
- De valbeveiliging met automatische terugstelinrichting JRG vraag geen bijzondere onderhoudswerkzaamheden. Desalniettemin is het aan te raden:
- De kabel regelmatig schoon te maken (ervan profiteren om zijn staat te controleren) en ook de karabijnhaken.
- De werking en de blokkering van het apparaat te controleren.
- Zich ervan te vergewissen dat er geen verontreinigingen in het huis terecht gekomen zijn.

De valbeveiliging dient vochtvrij opgeslagen te worden in een goed geventileerde ruimte.

BELANGRIJK:
De valbeveiliging met automatische terugstelinrichting JRG dient om de 12 maanden opgestuurd te worden naar een erkend servicecentrum om gereviseerd en opnieuw geklassificeerd te worden.

6. WIJZIGING GEBRUIKSVORSCHRIFTEN J.R.G.- VALSTOPAPPARATEN

Aanbevelingen voor het gebruik van een JRG op een dak of terras:
De JRG-valstopapparaten zijn ontworpen voor werkzaamheden op of in een horizontaal vlak en het valbrekingsmechanisme is ontworpen voor dergelijke omstandigheden. Voordat u het systeem installeert, dient u echter te controleren dat er geen enkel slingereffect op kan treden en dat de kabels niet in aanraking kunnen komen met scherpe randen of uitsteeksels noch kunnen gaan schuren over een ruw oppervlak.

7. AD200

Voor alle JRG's die voorzien zijn van een controlemerk (ref. AD200), duidt een rode markering op de bevestigingsas van de kabel erop dat het apparaat door een val werd belast of een aanzienlijke trekkracht heeft ondergaan. In dit geval moet de JRG ter controle teruggestuurd worden aan de fabrikant of aan een bevoegd reparatiecentrum.

MUSKETON Aanszuitstuk conform aan de norm EN 362

Als de karabijnhaak bestemd is om vastgemaakt te worden aan een verankeringspunt, dient men na te gaan of dat verankeringspunt:
- zich bij voorkeur BOVEN de gebruiker bevindt • een belastingsweerstand heeft van minstens 1.500 DaN.

OP HET MOMENT DAT DE KARABIJNHAAK GEKOPPELD WORDT, DIENT MEN TE CONTROLEREN OF HET VERGRENDELINGSSYSTEEM GOED ZIT.

LET OP:
De karabijnhaak is een essentieel veiligheidselement. We raden u derhalve aan:
- Hem, elke keer als dat mogelijk is, persoonlijk in te zetten.
- Hem voor elk gebruik te controleren, met name: Het ontbreken van vervorming ; Het ontbreken van slijtagesporen ; Het goed werken van het vergrendelingssysteem.

OOK INDIEN DE KARABIJNHAAK GEBRUIKT IS OM EEN VAL TOT STAAN TE BRENGEN, IS HET OM VEILIGHEIDSREDENEN VAN ESSENTIEEL BELANG HEM VOOR CONTROLE OP TE STUREN.

(I) ANTICADUTE A RICHIAMO AUTOMATICO J.R.G.

Conforme alla norma EN 360

Nota per l'utilizzo e la manutenzione

LEGGERE ATTENTAMENTE QUESTE AVVERTENZE E SEGUIRE SCRUPOLOSAMENTE LE RACCOMANDAZIONI CHE VI SONO CONTENUTE.

1. OSSERVAZIONI IMPORTANTI

SE L'UTENTE E' DIVERSO DALL' ACQUIRENTE, SARA' COMPITO DI QUEST' U Avete appena acquistato un ANTICADUTE A RICHIAMO AUTOMATICO **JRG** e noi teniamo a ringraziarvi della fiducia che ci avete accordato. Affinché questo apparecchio vi soddisfi pienamente, vi chiediamo , PRECEDENTEMENTE ALLA SUA PRIMA MESSA IN SERVIZIO, DI TENERE CONTO DELLE SEGUENTI INFORMAZIONI :

IN EFFETTI, IL MANCATO RISPETTO DELLE PRESCRIZIONI D'UTILIZZAZIONE

DI STOCCAGGIO E DI MANUTENZIONE potrebbe provocare certi deterioramenti e/o alterare il buon funzionamento dell' anticadute. Le conseguenze dell' inosservanza di tali prescrizioni potrebbero essere gravi e noi vi consigliamo di rileggere periodicamente queste istruzioni. Inoltre, PROTECTA international declina ogni responsabilità in caso di utilizzo, stoccaggio o manutenzione effettuati in modo diverso da quello qui descritto.

SE L' UTENTE E' DIVERSO DALL' ACQUIRENTE, SARA' COMPITO DI QUEST' ULTIMO DI INVIARE E FAR CONOSCERE QUESTE ISTRUZIONI ALLA PERSONA INTERESSATA.

PRIMA DI QUALSIASI UTILIZZO, E' NECESSARIO ACCERTARSI CHE VENGANO RISPETTATE LE RACCOMANDAZIONI PROPRIE AD OGNI ELEMENTO ABBINATO A QUESTO PRODOTTO, COME INDICATO NELLE RISPETTIVE ISTRUZIONI.

2. DESCRIZIONE

PRINCIPIO DI FUNZIONAMENTO :

Il JRG é agganciato a una struttura tramite il suo moschettone a vite (veder INSTALLAZIONE), il moschettone automatico è a sua volta agganciato alla ghiera a D di fissazione dell' imbracatura anticadute: Nel corso di un' ascensione e:o di una discesa dell' utente il cavo sarà mantenuto teso dalla molla di richiamo contenuta nell' apparecchio.

In caso di caduta, il sistema interno di bloccaggio impedirà lo srotolamento del cavo azionando un freno calibrato che permetterà di arrestare la caduta in condizioni ottimali.

L' anticadute a richiamo automatico JRG risponde alle esigenze della Direttiva Europea 89/686/CEE ed è conforme alla norma armonizzata EN 360.

IN CONDIZIONI NORMALI DI UTILIZZAZIONE, la caduta sarà dunque bloccata in meno di 0,80 m e con un impatto dinamico (valore dello choc) inferiore a 600 DaN (circa 612 kgf).

L' apparecchio è stato regolato in officina, NON BISOGNA QUINDI MODIFICARE nessuna delle sue regolazioni per non alterare le prestazioni. LA MODIFICA DI UNA DELLE SUE REGOLAZIONI POTREBBE RENDERE L' APPARECCHIO PERICOLOSO.

LIMITI D' UTILIZZO :

- CARICO UMANO MASSIMO : 136 KG
- RESISTENZA ALLA ROTTURA DEL CAVO : MINIMO 1200 DaN
- TEMPERATURA DI UTILIZZAZIONE : da -40 °C a +60 °C
- DEVE SEMPRE ESSERE POSTO AL DI SOPRA DELL' UTENTE
- LIMITARE LO SPOSTAMENTO PENDOLARE (inferiore a 40°)
- NON PUO' FERMARE L' AFFONDAMENTO (in prodotti polverulenti o fangosi).

IMPORTANTE :

- Le prestazioni del JRG sono garantite solo se esso è usato in coordinazione con le altre componenti del sistema di arresto di caduta PROTECTA.
- Quando è possibile, si consiglia vivamente di attribuire personalmente l' anticadute a richiamo automatico sempre allo stesso utente.
- Verificate che il JRG è ben compatibile con le raccomandazioni delle altre componenti del sistema.

3. INSTALLAZIONE

SCELTA DEL PUNTO DI ANCORAGGIO :

L' anticadute a richiamo automatico JRG deve necessariamente essere collegato, tramite la sua maniglia o il moschettone a vite che possiede, alla struttura situata al di sopra del luogo di lavore.

Il punto d' ancoraggio DEVE OBBLIGATORIAMENTE :

- Essere situato al di sopra dell' operatore
- Essere sufficientemente resistente (Rr > 1500 DaN)
- Essere nell' asse verticale del piano di lavoro (± 40° maxi)
- Essere esente da qualsiasi forma, spigolo o rivestimento che potrebbero rovinare il moschettone a vite, la maniglia o il connettore di raccordo.
- Essere lontano da qualsiasi fonte di energia che potrebbe alterarne la resistenza
- Essere rigido.

Si consiglia di scegliere preferibilmente, quando è possibile, i punti previsti a tale scopo o di sceglierli in quegli elementi di struttura la cui resistenza non può essere messa in dubbio.

La determinazione del punto di ancoraggio deve essere responsabilità del responsabile del cantiere.

- Verificare che l' altezza del punto di ancoraggio rispetto allo spazio di lavoro sia compatibile con la capacità dell' anticadute.
- Il connettore scelto per l' agganciamento del JRG deve essere conforme alla norma EN 362.
- In caso di caduta, l'altezza libera non deve essere inferiore a 1 m e lo spostamento del cavo NON DEVE in alcun modo essere ostacolato.

PRIMA DELL' ENTRATA IN SERVIZIO :

Prima di fissare l' anticadute al suo punto di ancoraggio, verificare con cura :

1. Che il cavo si arrotoli e si srotoli normalmente su tutta la lunghezza
2. Che la funzione di bloccaggio sia operante tirando con un colpo secco sul cavo : questo deve bloccarsi instantaneamente.
3. Che l' insieme dell' apparecchio sia in perfetto stato, che ci siano tutte le viti e i rivetti di chiusura e che siano fissati in modo adeguato.
4. Che i manicotti siano correttaménte sistemati intorno al' estremità del cavo. I manicotti sono visibili spostando la boccia in caucciù. Rimetterla a posto dopo la verifica.
5. Che i moschettoni forniti con l' apparecchio funzionino e si chiudano correttamente.
6. Che non ci sia nessuna traccia di corrosione sulle parti metalliche.

* Se sorge un dubbio su una qualsiasi di queste verifiche, l' apparecchio NON DEVE essere messo in servizio e bisogna contattare l' organismo di vendita o un centro autorizzato.

4. UTILIZZAZIONE

L' estremità del cavo del JRG deve essere agganciato tramite un moschettone conforme alla norma EN 362 a un elemento d' agganciamento dell' imbracatura anticadute.

ATTENZIONE - PERICOLO

NON AGGANCIARE IL CAVO DELL' ANTICADUTE A UN PUNTO DIVERSO DA QUELLI PREVISTI A TALE SCOPO.. NON AGGANCIARE DIRETTAMENTE SUL NASTRO, SUGLI ELEMENTI DI REGOLAZIONE O SUL PORTA-ACCESSORI.

I punti di ancoraggio devono esser situati al di sopra della cintura e di preferenza si sceglierà il punto posto il più alto possibile. La ghiera a D di agganciamento dorsale è' quella che permetterà', in caso di caduta, il miglior posizionamento.

Per migliorare la longevità del vostro apparecchio, vi consigliamo :

- DI NON rilasciare il cavo quando è completamente srotolato, ma di accompagnarlo per rientrarlo nell' anticadute.
- DI NON lasciare il cavo fuori oltre che nei periodi di utilizzazione
- Di evitare qualsiasi manipolazione violenta o choc
- DI NON lasciarlo alle intemperie.

IN CASO DI CADUTA L' ANTICADUTE DEVE ESSERE IMMEDIATAMENTE RITIRATO DAL SERVIZIO E INVIATO IN UN CENTRO AUTORIZZATO PER UN ESAME DI CONTROLLO.

5. MANUTENZIONE

- L' anticadute a richiamo automatico JRG non richiede nessuna manutenzione particolare. Si consiglia tuttavia :
- Di pulire regolarmente il cavo (approfittarne per verificarne lo stato) e i moschettoni
- Di verificare il funzionamento e il bloccaggio dell' apparecchio
- Di assicurarsi che nessun corpo estraneo sia entrato nel carter

L' anticadute a richiamo automatico deve essere conservato in un locale ventilato e al riparo dall' umidità.

IMPORTANTE :

L' anticadute a richiamo automatico JRG deve essere inviato ogni 12 mesi in un centro di servizio autorizzato per la revisione e la riqualificazione.

6. MODIFICA ISTRUZIONI J.R.G.

Raccomandazioni per l'uso particolare di un J.R.G. su tetto - terrazza:
I nostri dispositivi anticaduta JRG sono stati progettati per funzionare in posizione orizzontale ed arrestano un'eventuale caduta nelle stesse condizioni. Tuttavia, preliminarmente all'installazione, si consiglia vivamente di verificare l'assenza di qualsiasi rischio pendolare e di proteggere il cavo da qualsiasi bordo acuminato o superficie abrasiva.

7. AD200

Per i dispositivi JRG dotati di testimone di caduta (art. AD200), la presenza di un segno rosso sull'asse di collegamento al cavo indica che l'apparecchio ha arrestato una caduta o che è stato sottoposto ad un'importante forza di trazione. In questo caso, il dispositivo JRG deve essere restituito al costruttore o ad un riparatore autorizzato per eventuali verifiche.

MOSCHETTONE Connettore conforme alla Norma EN 362

Se il moschettone deve essere usato per fissarsi ad un punto d'ancoraggio, verificare che il punto d'ancoraggio :
- sia situato di preferenza AL DI SOPRA dell' utente • abbia una resistenza minima di 1500 DaN

AL MOMENTO DI CONNETTERE IL MOSCHETTONE, VERIFICATE CHE IL SISTEMA DI CHIUSURA SIA BEN A POSTO.

ATTENZIONE :
Il moschettone è un elemento essenziale della Vostra sicurezza. Vi raccomandiamo quindi :
- Ogniqualvolta sia possibile, di attribuirlo personalmente
- Di verficarlo dopo ogni utilizzazione, in particolare : L'assenza di deformazioni; L'assenza di segni di usura; Il buon funzionamento del sistema di chiusura

ANALOGAMENTE, SE IL MOSCHETTONE E' SERVITO PER L'ARRESTO DI UNA CADUTA, E' ESSENZIALE, PER MOTIVI DI SICUREZZA, INVIARLO PER UN CONTROLLO.

(E) ANTICAIDA CON RETROCESO AUTOMÁTICO J.R.G.

Conforme con la norma EN 360

Instrucciones tecnicas de servicio y mantenimiento

LEER ATENTAMENTE LAS PRESENTES INSTRUCCIONES SIGUIENDO ESCRUPULOSAMENTE LAS RECOMENDACIONES PRECONIZADAS.

1. ADVERTENCIAS IMPORTANTES

Usted acaba de adquirir un ANTICAIDA CON RETROCESO AUTOMÁTICO **JRG**. Ante todo queremos agradecerle la confianza que nos ha hecho. Para que este aparato le dé entera satisfacción, le rogamos, ANTES DE LA PRIMERA PUESTA EN SERVICIO, TENGA EN CUENTA LAS INDICACIONES SIGUIENTES:

EN EFECTO, EL INCUMPLIMIENTO DE LAS CONSIGNAS PARA UTILIZACION ALMACENAMIENTO Y MANTENIMIENTO podría provocar algunos daños y/o alterar el buen funcionamiento del anticaída. Las consecuencias de la inobservancia de dichas consignas podrían resultar graves, por lo tanto le aconsejamos lea con frecuencia estas instrucciones. Por otra parte, PROTECTA International declina su total responsabilidad en todo caso de utilización, almacenamiento o mantenimiento efectuado de manera diferente a la aquí descrita.

SI EL USUARIO ES OTRO QUE EL COMPRADOR, A ESTE ULTIMO LE INCUMBE DE PROPORCIONARLE Y HACERLE CONOCER ESTAS INSTRUCCIONES.

ES NECESARIO ANTES DE CUALQUIER UTILIZACION QUE SE RESPETEN LAS RECOMENDACIONES PROPIAS A CADA ELEMENTO ASOCIADO A ESTE PRODUCTO, TAL COMO HAN SIDO DEFINIDOS EN SU INSTRUCCION.

2. DESCRIPCION

PRINCIPIO DE FUNCIONAMIENTO :

Una vez enganchado el JRG a una estructura por su mosquetón a tornillo (ver INSTALACIÓN), se engancha el mosquetón automático a la anilla "D" de enganche del arnés anticaída : cuando el usuario ascienda y/o descienda, el cable sera mantenido tenso mediante el muelle de recuperación que contiene el aparato.

En caso de caida, el sistema interno de bloqueo parará el desenrollado del cable accionando un freno calibrado que permitirá parar la caída en optimasas condiciones.

El anticaída con retroceso automático JRG satisface las exigencias de la Directiva Europea 89/686/CEE y conforme con la norma armonizada EN 360.

Por lo tanto, EN LAS CONDICIONES NORMALES DE UTILIZACION, detendrá una caída en menos de 0,80 m y con un impacto dinámico (valor de choque) inferior a 6OO DaN (unos 612 kgf).

El reglaje del aparato habiendo sido efectuado en fábrica, NO HABRA DE SER MODIFICADO en ningún caso, con el fin de no alterar sus cualidades técnicas. LA MODIFICACION DE UN REGLAJE PODRIA VOLVER EL APARATO PELIGROSO.

LIMITES DE UTILIZACION :

- CARGA HUMANA MAXIMA : 136 KG
- RESISTENCIA A LA ROTURA DEL CABLE : MINIMO 1 200 DaN
- TEMPERATURA DE UTILIZACION : de -40° C a + 60° C
- TENDRA QUE ESTAR SITUADO SIEMPRE POR ENCIMA DEL USUARIO
- LIMITAR EL DESPLAZAMIENTO PENDULAR (inferior a 40°)
- NO PUEDE DETENER UN HUNDIMIENTO (Productos pulverulentos o cenagosos).

IMPORTANTE :

- Las cualidades técnicas del JRG solo podrán ser garantizadas cuando se utilice en coordinación con otros componentes del sistema de detención de caidas PROTECTA.
- Cuando sea posible, se aconseja la atribución personal del anticaída con retroceso automático a un solo y mismo usuario.
- Verificar que el JRG es realmente compatible con las recomendaciones de los otros componentes del sistema.

3. INSTALACION

ELECCION DEL PUNTO DE ANCLAJE :

El anticaída con retroceso automático JRG tiene que ser conectado, por su asa o por el mosquetón a tornillo que se situará en la estructura suspendida sobre el lugar de trabajo.

El punto de anclaje DEBERA OBLIGATORIAMENTE :

- Estar situado por encima del operario
- Ser suficientemente resistente (Rr > 1 500 DaN)
- Estar en el eje vertical del plano de trabajo (± 40° maxi)
- Estar exento de cualquier forma, arista o revestimiento que pueda deteriorar el mosquetón a tornillo, el asa o el conectador de empalme.
- Estar alejado de toda fuente de energía que pueda alterar su resistencia
- ser rígido.

Se aconseja elegir de preferencia los puntos previstos al efecto cuando ello sea posible o elegir, entre los elementos de estructura, aquellos cuya resistencia no pueda ponerse en duda.

La determinación del punto de anclaje tendra que ser la responsabilidad del responsable de la obra.

- Verificar que la altura del punto de anclaje con relación al espacio de trabajo sean compatibles con la capacidad del anticaída.
- El conectador que se elija para el enganche del JRG deberá ser conforme con la norma EN 362.
- En caso de caida, la altura libre no deberá ser inferior a 1 m y el desplazamiento del cable NO TENDRA QUE SER entorpecido por ningún obstáculo.

ANTES DE LA PUESTA EN SERVICIO :

Antes de enganchar el anticaída al punto de anclaje, verificar cuidadosamente :

1. Que el cable se desenrolla y se enrolla normalmente en toda su longitud
2. Que la función de bloqueo es operante, dando un tirón fuerte del cable : éste deberá bloquearse instantaneamente.
3. Que el conjunto del aparato está en perfecto estado y que todos los tornillos y remaches de cierre están en su sitio y perfectamente fijados.
4. Que en la extremidad del cable, los manguitos están correctamente adaptados. Los manguitos son visibles retirando la bola de caucho, la cual debera ser colocada en su lugar tras la verificacion.
5. Que los mosquetones suministrados con el aparato funcionan y se bloquean correctamente.
6. Que no hay ningún rastro de corrosión sobre las partes metálicas.

Si hubiera alguna duda acerca de cualquiera de estas verificaciones, el aparato NO DEBE ser puesto en servicio y habrá que contactar el organismo vendedor o un centro habilitado.

4. UTILIZACION

La extremidad del cable del JRG debe ser enganchada, mediante un mosquetón conforme con la norma EN 362, a un elemento de enganche del arnés de anticaídas.

ATENCION - PELIGRO

NO HAY QUE ENGANCHAR EL CABLE DEL ANTICAIDA A NINGUN OTRO PUNTO QUE NO SEAN LOS PREVISTOS A TAL EFECTO. NO HAY QUE ENGANCHAR DIRECTAMENTE EN LAS CORREAS, EN LOS ELEMENTOS DE AJUSTE O EN LOS PORTA-ACCESORIOS.

Los puntos de enganche deberán situarse POR ENCIMA de la cintura, eligiendo preferentemente el punto situado lo más alto posible. LA ANILLA "D" DE ENGANCHE DORSAL ES EL PUNTO QUE, EN CASO DE CAIDA, BRINDARA EL MEJOR POSICIONADO.

Para prolongar la vida de su aparato, se recomienda :

- NO SOLTAR el cable cuando éste se encuentre completamente desenrollado, pero acompañar su entrada en el anticaída.
- NO DEJAR el cable sacado salvo cuando se utilice.
- EVITAR toda manipulación violenta, o choques.
- NO DEJARLO a la intemperie.

DESPUES DE UNA CAIDA, EL ANTICAiDA DEBERA SER RETIRADO INMEDIATAMENTE DEL SERVICIO Y ENVIADO A UN CENTRO HABILITADO PARA SER EXAMINADO Y CONTROLADO.

5. MANTENIMIENTO

- El anticaída con retroceso automático JRG no necesita un mantenimiento particular. Sin embargo, se recomienda :
- Limpiar frecuentemente el cable (aprovechando la ocasion para verificar su estado) y los mosquetones.
- Verificar el funcionamiento y el bloqueo del aparato.
- Cerciorarse de que ningun cuerpo estraño haya penetrado en el carter.

El anticaída debera guardarse en un local ventilado protegido contra la humedad.

IMPORTANTE :

El anticaída con retroceso automático JRG debera ser enviado cada 12 meses a un centro de servicio habilitado para revision y recalificacion.

6. MODIFICACION NOTA J.R.G.

Recomendaciones para la utilización particular de un J.R.G. en techo -terraza:
Nuestros dispositivos anticaídas JRG están diseñados para funcionar horizontalmente y detienen una caída en las mismas condiciones. Sin embargo, previamente a la instalación, se recomienda verificar la ausencia de riesgo pendular y proteger el cable contra toda arista aguda y superficie abrasiva.

7. AD200

Para los JRG equipados con un indicador de caída (ref. AD200), la presencia de una marca roja sobre el eje de unión al cable indica que el aparato ha detenido una caída o que ha sido sometido a una fuerza de tracción importante. En ese caso, se debe devolver el JRG al fabricante o al reparador homologado para verificación.

MOSQUETON Conector Conforme a la Norma EN 362

Cuando el Mosquetón sirve para fijar un punto de anclaje, verificar que dicho punto :
- se situe preferentemente POR ENCIMA del utilizador.
- tenga una resistencia mínima de 1 500 DaN.

CUANDO SE PROCEDA A LA CONEXION DEL MOSQUETON HABRA QUE VERIFICAR SI EL SISTEMA DE BLOQUEO FUNCIONA CORRECTAMENTE.

ATENCION :
El Mosquetón es un elemento esencial para su propia seguridad. Por lo tanto le recomendamos :
- Atribuirlo personalmente cada vez que sea posible
- Verificarlo antes de cada utilización, en particular : ausencia de deformación; ausencia de desgaste o deterioro; el funcionamiento correcto del sistema de bloqueo.

ASIMISMO, SI EL MOSQUETON HA SIDO UTILIZADO PARA EVITAR UNA CAIDA, ES IMPRESCINDIBLE, POR RAZONES DE SEGURIDAD, ENVIARLO PARA VERIFICACION.

P

:ANTI-QUEDA DE RETORNO AUTOMÁTICO J.R.G.

Conforme à norma EN 360

Folheto de utilização e de manutenção

LER ATENTAMENTE ESTE FOLHETO ESEGUIR ESTRITAMENTE AS RECOMENDAÇÕES QUE AÍ ESTÃO INDICADAS.

1. OBSERVAÇÕES IMPORTANTES

Acaba de comprar um ANTI-QUEDA DE RETORNO AUTOMÁTICO **JRG** e agradecemos-lhe pela sua confiança. Para que este aparelho lhe dê uma completa satisfação, deve, ANTES DA SUA 1ª UTILIZAÇÃO SEGUIR AS SEGUINTES INFORMAÇÕES:

COM EFEITO, A FALTA DE CUMPRIMENTO DAS INSTRUÇÕES DE UTILIZAÇÃO DE ARMAZENAGEM E DE MANUTENÇÃO poderia provocar certos danos e/ou alterar o bom funcionamento do anti-queda. As consequências devidas à falta de cumprimento das instruções poderiam ser graves e aconselhamo-lo a reler periodicamente estas instruções. Além disso, PROTECTA International declina qualquer responsabilidade por qualquer utilização, armazenagem ou manutenção efectuadas de maneira diferente da que é descrita.

SE O UTILIZADOR NÃO FOR O COMPRADOR, ESTE DEVERÁ ENVIAR-LHE E COMUNICAR-LHE ESTAS INSTRUÇÕES.

ANTES DE QUALQUER UTILIZAÇÃO, É NECESSÁRIO CERTIFICAR-SE QUE AS RECOMENDAÇÕES PRÓPRIAS A CADA ELEMENTO ASSOCIADO A ESTE PRODUTO, TAIS COMO AS DEFINIDAS NAS RESPECTIVAS INSTRUÇÕES, SÃO RESPEITADAS.

2. DESCRIÇÃO

PRINCÍPIO DE FUNCIONAMENTO :

Com o JRG engatado a uma estrutura por meio do seu mosquetão de parafuso (ver INSTALAÇÃO), o mosquetão automático é engatado à argola D de amarração do arreio de anti-queda. No momento da ascensão e/ou da descida do utilizador, o cabo será mantido esticado pela mola de retorno contida no aparelho.

Em caso de queda, o sistema de bloqueio parará o desenrolamento do cabo accionando um travão calibrado que permitirá deter a queda em óptimas condições.

O anti-queda de retorno automático JRG obedece aos requisitos da Directiva Europeia 89/686/CEE e é conforme à norma harmonizada EN 360.

Deterá por conseguinte EM CONDIÇÕES NORMAIS DE UTILIZAÇÃO, uma queda em menos de 0,80 m e com um impacto dinâmico (valor de choque) inferior a 600 DaN (cerca de 612 Kgf).

Como o aparelho está regulado de fábrica, nenhuma regulação DEVE SER PORTANTO MODIFICADA para não alterar as suas performances. A MODIFICAÇÃO DE UMA REGULAÇÃO TORNARIA O APARELHO PERIGOSO.

LIMITES DE UTILIZAÇÃO :

- CARGA HUMANA MÁXIMA : 136 kg
- RESISTÊNCIA À ROTURA DO CABO : MÍNIMO 1 200 DaN
- TEMPERATURA DE UTILIZAÇÃO : de -40° C a + 60°C
- DEVE SER SEMPRE COLOCADO ACIMA DO UTILIZADOR
- LIMITAR A DESLOCAÇÃO PENDULAR (inferior a 40°)
- NÃO PODE DETER UM DESLIZAMENTO LENTO (em produtos pulverulentos ou lamacentos).

IMPORTANTE:

- As performances do JRG só são garantidas se for utilizado em coordenação com outros componentes do sistema de paragem de queda PROTECTA.
- Quando isso for possível, aconselha-se fortemente de atribuir pessoalmente o anti-queda de retorno automático a um único e mesmo utilizador.
- Verifique se o JRG é realmente compatível com as recomendações dos outros componentes do sistema.

3. INSTALAÇÃO

ESCOLHA DO PONTO DE ANCORAGEM :

O anti-queda de retorno automático JRG precisa de ser ligado, pela sua pega ou pelo mosquetão de parafuso, à estrutura que fica por cima do lugar de trabalho.

O ponto de ancoragem DEVE OBRIGATORIAMENTE:

- Estar situado por cima do operador
- Ser suficientemente resistente (Rr>1 500 DaN)
- Estar no eixo vertical ao plano de trabalho (± 40° maxi)
- Estar isento de qualquer forma, aresta ou revestimento que possa danificar o mosquetão de parafuso, a pega ou o conector de ligação.
- Estar afastado de qualquer fonte de energia que possa alterar a sua resistência
- Ser rígido.

É aconselhável escolher de preferência os pontos previstos para este efeito quando isso for possível ou escolhê-los nos elementos de estrutura cuja resistência não pode ser posta em dúvida.

A determinação do ponto de ancoragem deve ser da competência do responsável pelo estaleiro.

- Verificar se a altura do ponto de ancoragem em relação ao espaço de trabalho é compatível com a capacidade do anti-queda.
- O conector escolhido para o engate do JRG deve ser conforme à norma EN 362
- Em caso de dúvida, a altura livre não deve ser inferior a 1 m e a deslocação do cabo NÃO DEVE ser entravada por um obstáculo.

ANTES DA COLOCAÇÃO EM SERVIÇO:

Antes de fixar o anti-queda ao seu ponto de ancoragem, verificar cuidadosamente:

1. Se o cabo se desenrola normalmente em todo o seu comprimento
2. Se a função de bloqueio é operante quando se dá um esticão brusco ao cabo; este deve bloquear-se imediatamente.
3. Se todo o aparelho está em perfeito estado e se todos os parafusos e rebites de fecho estão presentes e convenientemente fixados.
4. Se a extremidade do cabo está convenientemente envolvida com mangas. As mangas são visíveis quando se move a bola de borracha. Voltar a posicionar a bola depois da verificação.
5. Se os mosquetões fornecidos com o aparelho funcionam e ficam bloqueados correctamente.
6. Se não há nenhum vestígio de corrosão nas partes metálicas.

* Se houver dúvidas em qualquer uma destas verificações, o aparelho NÃO DEVE ser posto em serviço e contactar o organismo vendedor ou um centro homologado.

4. UTILIZAÇÃO

A extremidade do cabo do JRG deve ser engatada por intermédio de um mosquetão conforme à norma EN 362 a um elemento de engate do arreio de anti-queda.

ATENÇÃO - PERIGO

NÃO ENGATAR O CABO DO ANTI-QUEDA A UM OUTRO PONTO DIFERENTE DOS QUE ESTÃO PREVISTO PARA ESTE EFEITO. NÃO ENGATAR DIRECTAMENTE À CORREIA, AOS ELEMENTOS DE REGULAÇÃO OU AOS PORTA-ACESSÓRIOS.

Os pontos de engate devem estar situados POR CIMA da cintura e escolher de preferência o ponto situado o mais alto possível. A ARGOLA "D" DE ENGATE DORSAL É A QUE PERMITIRÁ, EM CASO DE QUEDA, O MELHOR POSICIONAMENTO.

Para melhorar a longevidade do seu aparelho, é aconselhável:

- NÃO largar o cabo quando este está completamente desenrolado mas acompanhar a sua entrada no anti-queda.
- NÃO deixar o cabo saído fora dos períodos de utilização.
- Evitar qualquer manipulação violenta ou os impactos
- NÃO deixar exposto às intempéries.

EM CASO DE QUEDA, O ANTI-QUEDA DEVE SER RETIRADO IMEDIATAMENTE DO SERVIÇO E DEVOLVIDO PARA UM CENTRO HOMOLOGADO PARA QUE SEJA EXAMINADO E CONTROLADO.

5. MANUTENÇÃO

- O anti-queda de retorno automático JRG não requer qualquer manutenção especial. Aconselha-se apesar disso:
- De limpar regularmente o cabo (aproveitar para verificar o seu estado) e os mosquetões
- De verificar o funcionamento e o bloqueio do aparelho
- De certificar-se de que nenhuma corpo estranho entrou no cárter.

O anti-queda deve ser conservado num local ventilado ao abrigo da humidade.

IMPORTANTE:

O anti-queda de retorno automático JRG deve ser enviado uma vez por ano para um centro de serviço homologado para revisão e requalificação.

6. MODIFICAÇÃO INSTRUÇÕES J.R.G.

Recomendações para a utilização especial J.R.G. em telhado - varanda:
Os nossos anti-quedas JRG são concebidos para funcionar horizontalmente e param uma queda nas mesmas condições. Contudo, antes da instalação, recomendamos com insistência que se verifique se não existe riscos pendulares e que o cabo seja protegido contra qualquer aresta viva e superfície abrasiva.

7. AD200

Relativamente aos JRG equipados com um testemunho de queda (ref. AD200), a presença de uma marca vermelha sobre o eixo de ligação ao cabo indica que o aparelho parou uma queda ou que foi submetido a uma importante força de tracção. Neste caso, o JRG deve ser devolvido ao fabricante ou ao reparador oficial para verificação.

MOSQUETÃO Conector Conforme à Norma EN 362

Quando o mosquetão serve para se fixar a um ponto de ancoragem, verificar se o ponto de ancoragem:
• está situado de preferência POR CIMA do utilizador • a uma resistência mínima de 1500 DaN.

NO MOMENTO DA LIGAÇÃO DO MOSQUETÃO, VERIFICAR SE O SISTEMA DE TRAVAMENTO ESTÁ BEM COLOCADO.

ATENÇÃO :
O mosquetão é um elemento fundamental para a sua segurança. Recomendamos por conseguinte:
• De atribuí-lo pessoalmente sempre que isso for possível; de verificá-lo antes de cada utilização nomeadamente: A ausência de deformação; A ausência de marcas de desgaste; O bom funcionamento do sistema de travamento

DA MESMA FORMA, SE O MOSQUETÃO FOI UTILIZADO PARA PARAR UMA QUEDA, É FUNDAMENTAL, POR RAZÕES DE SEGURANÇA, QUE SEJA DEVOLVIDO PARA VERIFICAÇÃO.

FIN

AUTOMAATTINEN JARRUKÖYSI -PUTOUSTURVA J.R.G.

Standardin EN 360 mukainen

Käyttö- ja huolto-ohjeet

LUE HUOLELLISESTI NÄMÄ OHJEET JA NOUDATA TARKALLEEN ANNETTUJA SUOSITUKSIA.

1. TÄRKEITÄ HUOMAUTUKSIA

Olet juuri hankknut AUTOMAATTINEN JARRUKÖYSI-PUTOUSTURVAN **JRG** ja kiitämme siksi meille osoitetusta luottamuksesta. Jotta laite palvelisi täysin tyydyttävästi, pyydämme NOUDATTAMAAN SEURAAVIA OHJEITA ENNEN SEN ENSIMMÄISTÄ KÄYTTÖÖNOTTOA:

HUOMAA, ETTÄ ELLET NOUDATA KÄYTTÖÄ VARASTOINTIA JA YLLÄPITOAkoskevia ohjeita, siitä voi seurata monenlaisia vaurioita ja/tai muutoksia putousturvan toimintaominaisuuksiin. Ohjeiden laiminlyönnistä voi olla vakavia seurauksia ja neuvomme lukemaan ohjeet uudelleen säännöllisin väliajoin. Sitäpaitsi PROTECTA International kieltäytyy kaikesta vastuusta, jos käyttö, varastointi tai huolto poikkeaa annetuista ohjeista.

JOS KÄYTTÄJÄ EI OLE SAMA HENKILÖ KUIN OSTAJA, ON JÄLKIMMÄISEN VELVOLLISUUS VARMISTAA, ETTÄ EDELLINEN SAA TIETOONSA NÄMÄ OHJEET.

ENNEN JOKAISTA KÄYTTÖKERTAA ON EHDOTTOMASTI VARMISTETTAVA, ETTÄ TÄHÄN TUOTTEESEEN LIITTYVIEN MUIDEN VARUSTEIDEN KÄYTTÖOHJEITA NOUDATETAAN SIINÄ MUODOSSA JOKA ON MÄÄRITELTY NIIDEN MUKANA TOIMITETUISSA KÄYTTÖOHJEISSA.

2. LAITTEEN OSAT

TOIMINTAPERIAATE :

Samalla kun JRG on ripustettu runkoon kiinniruuvattavalla umpisäpillä (katso kappaleesta ASENNUS), itsesulkeva säppi pujotetaan henkilön putoamisen turvavaljaiden kiinnityspantaan. Käyttäjän liikkuessa ylös ja/tai alas pysyy köysi jännitettynä laitteessa olevan jarrutusjousen avulla.

Putoamistapauksessa pysäyttää laitteen sisäinen lukitusmekanismi köyden purkautumisen joustavalla jarrutuksella, joka pysäyttää putoamisen parhaalla mahdollisella tavalla.

Automaattinen jarruköysi-putousturva JRG on eurooppalaisen direktiivin 89/686/CEE vaatimusten mukainen ja harmonisoidun standardin EN 360 mukainen.

NORMAALEISSA KÄYTTÖOLOSUHTEISSA rajoittuu putoaminen alle 0,80 m matkaan ja dynaaminen isku (iskuarvo) alle 600 DaN (noin 612 kgf).

Laite on säädetty tehtaalla, joten mitään säätöasetusta EI SAA MUUTTAA, jottei sen normaali toiminta häiriytyisi. LAITE TULEE SÄÄTÖÄ MUUTTAMALLA VAARALLISEKSI.

KÄYTTÖRAJOITUKSET :

- KORKEIN SALLITTU HENKILÖN PAINO : 136 kg
- KÖYDEN MURTOLUJUUS : VÄHINTÄÄN 1 200 DaN
- KÄYTTÖLÄMPÖTILA : VÄLILLÄ -40 JA + 60 °C
- JRG ON AINA KIINNITETTÄVÄ KÄYTTÄJÄN YLÄPUOLELLE
- HEILURINOMAISTA LIIKETTÄ ON VÄLTETTÄVÄ (alle 40 astetta)
- LAITE EI PYSÄYTÄ HIDASTA ALAS LIUKUMISTA (jauhemaisessa tai liejumaisessa aineessa).

TÄRKEÄÄ :

- JRG:n toiminta taataan vain, kun laitetta käytetään toisten PROTECTAn systeemiosien kanssa.
- Varteenotettava ohjeemme on, että jokaisella käyttäjällä olisi - mikäli mahdollista - oma henkilökohtainen automaattinen jarruköysi-putousturva.
- Varmistakaa, että JRG vastaa hyvin systeemin muiden osien vaatimuksia.

3. ASENNUS

KIINNITYSPISTEEN VALINTA :

Automaattinen jarruköysi-putousturva JRG on aina ripustettava sen pannasta tai kiinniruuvattavasta umpisäpistä runkorakenteeseen, joka ulottuu työpaikan yläpuolelle.

Kiinnityspisteen ON EHDOTTOMASTI :

- oltava työskentelijän yläpuolella,
- oltava riittävän lujarakenteinen (Murtolujuus > 1 500 DaN),
- oltava pystysuoraan työpisteen yläpuolella (± 40° maxi),
- oltava vailla kaikenlaisia särmiä tai päällysteitä, jotka voivat vioittaa kiinniruuvattavaa säppiä, kiinnityspantaa tai ripustuskiinnitystä,
- oltava loitolla kaikista energialähteistä, jotka voivat muuttaa sen lujuutta,
- oltava jäykkä.

Ohjeenamme on, että kiinnityspiste otetaan, mahdolllisuuksien mukaan, mieluimmin tähän tarkoitukseen suunnitelluista paikoista tai rakenneosista, joiden lujuus on varmistettu.

Kiinnityspisteiden valinta on työmaan johdossa olevan henkilön vastuulla.

- Varmista, että kiinnityspisteen korkeus on suhtautettu työkentän mittoihin ja putousturvan toimintapituuteen.
- JRG:n ripustukseen käytetyn kiinnittimen on oltava standardin EN 362 mukainen.
- Vapaa putousmatka ei saa olla putoamistilanteessa alle 1 metrin ja mikään este EI SAA VAIKEUTTAA köyden liikettä.

ENNEN KÄYTTÖÖNOTTOA :

Varmista huolellisesti ennen putousturvan ripustusta kiinnityspisteeseen :

1. että köysi kulkee normaalisti ulos ja sisään koko pituudeltaan,
2. että lukitusmekanismi toimii tempaisemalla napakasti köydestä, sen on lukkiuduttava heti.
3. että koko laitteisto on täysin kunnossa ja että kaikki sulkuruuvit ja - niitit ovat paikallaan ja oikein kiinnitettyinä.
4. että köyden pää on oikein holkissaan. Holkit voi nähdä siirtämällä kumitiivistettä syrjään. Katso, että se palautuu oikeaan asentoonsa.
5. että laitteen mukana seuranneet säpit toimivat ja ruuvautuvat oikein
6. ettei metalliosissa ole mitään syöpymisjälkiä.

* Laitetta EI SAA ottaa käyttöön, jos on aihetta epäillä yhtäkään näistä varmuusnäkökohdista, ja on aiheellista ottaa yhteys jälleenmyyjään tai valtuutettuun huoltokeskukseen.

4. KÄYTTÖ

JRG:n köysi tulee ripustaa alapäästään standardin EN 362 mukaisella säpillä putousturvavaljaisiin.

HUOMIO - VAARA

ÄLÄ KIINNITÄ PUTOUSTURVAN KÖYTTÄ MUUHUN KUIN TÄHÄN TARKOITUKSEEN VARATTUUN PISTEESEEN. ÄLÄ RIPUSTA SUORAAN HIHNASTA, SÄÄTÖELIMISTÄ TAI APULAITTEIDEN KIINNITYSLENKEISTÄ.

Ripustuspisteen on oltava vyön YLÄPUOLELLA ja mahdollisimman ylhäällä. PUTOUSTILANTEESSA SAADAAN SELKÄPUOLEN RIPUSTUKSELLA EDULLISIN ASENTO.

Neuvoja laitteiston käyttöiän lisäämiseksi :

- ÄLÄ päästä köyttä irti sen ollessa kokonaan ulos vedettynä, vaan pidättele sitä sisään rullatessa.
- ÄLÄ jätä köyttä makaamaan ulosvedettynä sen ollessa käyttämättä.
- Vältä kaikenlaisia voimakkaita liikkeitä ja iskuja.
- ÄLÄ jätä alttiiksi sään vaikutuksille.

PUTOUKSESSA KÄRSINYT TURVAKALUSTO ON POISTETTAVA HETI KÄYTÖSTÄ JA PALAUTETTAVA VALTUUTETTUUN HUOLTOKESKUKSEEN TARKASTETTAVAKSI JA SÄÄDETTÄVÄKSI.

5. YLLÄPITO

- Automaattinen jarruköysi-putousturva JRG ei vaadi mitään varsinaista huoltoa. Suosittelemme kuitenkin:
- säännöllisesti puhdistamaan köyden (samalla tarkastaen sen kunnon) ja säpit.
- tarkastamaan laitteen lukittumisen.
- varmistamaan, että koteloon ei ole ulkoa päässyt vieraita aineosia.

Putousturva on varastoitava tuuletetussa ja kosteudelta suojatussa tilassa.

TÄRKEÄÄ :

Automaattinen köysijarrulla varustettu putousturva JRG on palautettava kerran vuodessa valtuutettuun huoltopalveluun säätöä ja katsastusta varten.

6. MUUTOS JRG -OHJEESEEN

Suositukset JRG-laitteen käytöstä tasakatoilla:
Putoamissuojain JRG on suunniteltu toimimaan vaakatasossa ja näinollen se pysäyttää putoamisen näissä olosuhteissa. Ennen asennusta on kuitenkin suositeltavaa varmistaa, ettei heiluriliikkeen vaaraa ole ja että kaapeli on suojattu terävien reunojen sekä hankaavien pintojen aiheuttamilta kulumilta.

7. AD200

Jotkut JRG -laitteet (tuotenumero AD200) on varustettu putoamisilmaisimella. Näissä punainen merkki kaapelin liitäntäakselissa tarkoittaa, että laite on pysäyttänyt putoamisen ja joutunut kestämään suuren rasituksen. JRG tulee tällöin palauttaa valmistajalle tai valtuutettuun huoltopisteeseen tarkistusta varten.

KARBIINIHAKA Standardin EN 362 mukainen kiinnitin

Kun hakaa käytetään putoamissuojaimen liittämiseksi kiinnityspisteeseen, varmista, että kiinnityspiste
• sijaitsee mieluummin käyttäjän YLÄPUOLELLA
• kestää vähintään 1 500 DaN rasituksen.

HAKAA KIINNITTÄESSÄSI, VARMISTA, ETTÄ SE LUKKIUTUU KUNNOLLA.

HUOMIO :
Karbiinihaka on tärkeä osa turvallisuuttasi. Suosittelemme siis, että
• haka on henkilökohtainen varuste; ennen jokaista käyttökertaa tarkistetaan erityisesti, että
• haassa ei ole muodonmuutoksia; siinä ei ole merkkejä kulumisesta; lukitusmekanismi toimii moitteettomasti.

SAMOIN, JOS HAKA ON JOUTUNUT PYSÄYTTÄMÄÄN PUTOAMISEN, ON OLELLISTA TURVALLISUUSSYISTÄ PALAUTTAA SE TARKASTETTAVAKSI.

DK

FALDBESKYTTELSE MED AUTOMATISK RETUR J.R.G.

Overensstemmende med standard EN 360

Brugs - og vedligeholdelsesanvisning

LÆS OMHYGGELIGT DENNE ANVISNING OG FØLG NØJAGTIGT DE ANGIVNE ANBEFALINGER.

1. VIGTIGE BEMÆRKNINGER

De har erhvervet en **JRG** FALDBESKYTTELSE MED AUTOMATISK RETUR og vi takker for den tillid, De har vist os. For at få fuld tilfredshed af dette apparat, beder vi Dem FØLGE NEDENSTÅENDE INSTRUKTIONER, INDEN FØRSTE IBRUGTAGNING:

MANGLENDE OVERHOLDELSE AF BRUGS- OPBEVARINGS- OG VEDLIGEHOLDELSESINSTRUKSER vil kunne medføre visse skader og/eller ændre faldbeskyttelsens korrekte funktion. Konsekvenserne af manglende overholdelse af instrukserne vil kunne være alvorlige, og vi råder Dem til at læse vejledningerne med regelmæssige mellemrum. PROTECTA International fralægger sig ethvert ansvar ved enhver anvendelse, opbevaring eller vedligeholdelse, der udføres på anden måde end den beskrevne.

HVIS BRUGEREN IKKE ER DEN SAMME SOM KØBEREN, TILFALDER DET SIDSTNÆVNTE AT GIVE BRUGEREN KENDSKAB TIL VEJLEDNINGERNE.

FØR ENHVER BRUG ER DET NØDVENDIGT AT SIKRE SIG, AT BRUGSVEJLEDNINGERNE FOR HVERT ELEMENT BRUGT I FORBINDELSE MED DETTE PRODUKT, SÅLEDES SOM DEFINERET I DENNE BRUGSVEJLEDNING, RESPEKTERES.

2. BESKRIVELSE

FUNKTIONSPRINCIP:

JRG hænges på en konstruktion ved hjælp af karabinhagen med skrue (se INSTALLATION), den automatiske karabinhage hænges på den D-formede forankring på faldbeskyttelsesseletøet: Når brugeren kravler op og/eller ned, holdes kablet strakt af returfjederen inde i apparatet.

I tilfælde af fald vil det indre blokeringssystem stoppe kablets udrulning ved at aktivere en kalibreret bremse, som muliggør standsning af faldet under optimale betingelser.

JRG faldbeskyttelse med automatisk retur opfylder kravene i EF-direktiv 89/686/EO/F og er i overensstemmelse med den harmoniserede standard EN 360.

UNDER NORMALE BRUGSBETINGELSER, vil den således stoppe et fald i løbet af mindre end 0,80 m og med en dynamisk virkning (stødværdi) lavere end 600 DaN (ca. 612 kgf).

Da apparatet er indstillet fra fabrikken, MÅ DER IKKE ÆNDRES på nogen justering for ikke at ændre på dets præstationer. ÆNDRING AF EN JUSTERING KAN GØRE APPARATET FARLIGT AT BRUGE.

BRUGSBEGRÆNSNINGER:

- MAKSIMAL PERSONBELASTNING: 136 KG
- KABLETS BRUDSTYRKE: MINDST 1200 DaN
- BRUGSTEMPERATUR: fra -40˚C til +60˚C
- SKAL ALTID PLACERES OVEN OVER BRUGEREN
- BEGRÆNS PENDULBEVÆGELSE (under 40˚)
- EGNER SIG IKKE TIL STANDSNING AF NEDSYNKNING (Pulverformede eller mudderagtige produkter).

VIGTIGT:

- JRG's præstationer garanteres kun, hvis beskyttelsen anvendes sammen med andre bestanddele i PROTECTA faldbeskyttelsessystemet.
- Når det er muligt, anbefales det på det kraftigste at tildele en og samme bruger faldbeskyttelsen med automatisk retur.
- Kontroller venligst, at JRG er forenelig med anbefalingerne for systemets andre bestanddele.

3. INSTALLATION

VALG AF FORANKRINGSPUNKT:

JRG faldbeskyttelse med automatisk retur skal forbindes gennem håndtaget eller karabinhagen med skrue på den konstruktion, der ligger lige oven over arbejdsstedet.

Forankringspunktet SKAL NØDVENDIGVIS:

- befinde sig oven over brugeren
- være tilstrækkeligt modstandsdygtigt (Rr > 1500 DaN)
- befinde sig på arbejdsplanets lodrette akse (± 40° maxi)
- være fri for former, kanter eller belægninger, der kan beskadige karabinhagen med skrue, håndtaget eller tilslutningsforbindelsen
- befinde sig langt fra enhver energikilde, der vil kunne ændre dets modstandsdygtighed.
- være stift.

Det tilrådes helst at vælge dertil indrettede punkter, når det er muligt, eller at vælge konstruktionselementer, hvis modstandsdygtighed ikke er tvivlsom.

Arbejdspladsens ansvarshavende skal have ansvaret for fastsættelsen af forankringspunktet.

- Kontroller, at forankringspunktets højde i forhold til arbejdsområdet er foreneligt med faldbeskyttelsens kapacitet.
- Den forbindelse, der vælges til ophængning af JRG, skal være i overensstemmelse med standard EN 362.
- I tilfælde af fald skal der mindst være 1 meter fri luft og kablets bevægelse MÅ IKKE generes af hindringer.

INDEN IBRUGTAGNING:

Inden faldbeskyttelsen fastgøres til sit forankringspunkt, kontrolleres det omhyggeligt:

1. at kablet udrulles og oprulles normalt i hele længden
2. at blokeringsfunktionen fungerer ved at trække hurtigt i kablet, der straks skal blokeres.
3. at hele apparatet er i perfekt stand, og at alle skruer og lukkenitter findes og er korrekt fastgjort.
4. at kablets ende er korrekt forsynet med muffe. Mufferne bliver synlige ved at flytte gummikuglen. Sæt den på plads igen efter eftersynet.
5. at de karabinhager, der leveres sammen med apparatet, fungerer og låser korrekt.
6. at der ikke er spor af rust på metaldelene.

* I tvivlstilfælde i forbindelse med et hvilket som helst eftersyn MÅ apparatet IKKE ibrugtages, og man bør kontakte sælgeren eller det godkendte servicecenter.

4. BRUG

JRG kablets ende skal fastgøres gennem en karabinhage i overensstemmelse med standard EN 362 til et ophængningselement på faldbeskyttelsesseletøjet.

ADVARSEL - FARE

FALDBESKYTTELSENS KABEL MÅ IKKE HÆNGES OP PÅ ANDRE END DE DERTIL INDRETTEDE PUNKTER, DET MÅ IKKE HÆNGES DIREKTE PÅ REMMEN, PÅ JUSTERINGSDELE ELLER PÅ TILBEHØRSHOLDERNE.

Ophængningspunkterne må udelukkende befinde sig OVEN OVER bæltet, og man skal helst vælge et punkt, der er placeret så højt som muligt. DEN D-FORMEDE RING TIL RYGOPHÆNGNING ER DEN, DER GIVER DEN BEDSTE PLACERING I TILFÆLDE AF FALD.

For at forlænge apparatets levetid tilrådes det:

- AT UNDLADE at slippe kablet, når det er fuldstændigt udrullet og at følge det på vej ind i faldbeskyttelsen.
- IKKE at lade kablet være udrullet, når det ikke anvendes
- at undgå enhver hård behandling eller stød
- IKKE at lade det ligge udendørs i dårligt vejr.

I TILFÆLDE AF FALD SKAL FALDBESKYTTELSEN STRAKS TAGES UD AF DRIFT OG SENDES TIL ET GODKENDT CENTER MED HENBLIK PÅ UNDERSØGELSE OG KONTROL.

5. VEDLIGEHOLDELSE

- JRG faldbeskyttelsen med automatisk retur kræver ingen særlig vedligeholdelse. Det tilrådes imidlertid at:
- rengøre kablet og karabinhagerne regelmæssigt (kontroller ved samme lejlighed dets tilstand).
- kontrollere apparatets funktion og blokering.
- sikre sig, at der ikke er kommet fremmedlegemer ind i huset.

Faldbeskyttelsen skal opbevares i et ventileret og tørt lokale.

VIGTIGT:

JRG faldbeskyttelsen med automatisk retur skal sendes til et godkendt servicecenter hver 12. måned med henblik på eftersyn og genkvalificering.

6. FORANDRINGER I J.R.G. BRUKSANVISNINGEN

Forskrifter for spesiell bruk av en J.R.G. på takterrasser:
Vårt J.R.G. fallsikringsutstyr er beregnet til bruk i vannrett stilling og vil beskytte et fall i samme posisjon. Det er derfor innen installering foretas viktig å sjekke at det ingen risiko er for pendeleleffekt og å beskytte kabelen mot skarpe kanter og ru overflater.

7. AD200

For J.RG. som er utstyrt med fallindikator (ref. AD200) vil et rødt merke på kabelakselen vise, at apparatet har stoppet et fall eller at det har vært utsatt for en stor trekkraft. I det tilfelle skal J.R.G.'en sendes tilbake til fabrikanten eller til den godkjente reparatøren til gjennmomsyn.

KARABINHAGE Forbindelse overensstemmende med standard EN 362

Når karabinhagen anvendes til fastgøring til et forankringspunkt, kontroller da, at forankringspunktet:
• fortrinsvist befinder sig OVEN OVER brugeren • har en minimumsstyrke på 1.500 DaN

KONTROLLER, AT LÅSESYSTEMET SIDDER RIGTIGT PÅ PLADS, NÅR KARABINHAGEN TILSLUTTES.

ADVARSEL:
Karabinhagen er et væsentligt element for Deres sikkerhed. Det tilrådes derfor:
• at tildele den personligt, når det er muligt • hver gang inden brug at efterse den, navnlig hvad angår Deformering • Tegn på slid • Låsesystemets korrekte funktion.

DET ER LIGELEDES VÆSENTLIGT AF SIKKERHEDSMÆSSIGE GRUNDE AT SENDE KARABINHAGEN IND TIL EFTERSYN, HVIS DEN HAR VÆRET ANVENDT TIL AT STOPPE ET FALD.

S

FALLSKYDD MED AUTOMATISK ÅTERGÅNG J.R.G.

Motsvarande normen EN 360

Bruksanvisning och underhållsinstruktioner

LÄS NOGA IGENOM DENNA ANVISNING OCH FÖLJ YTTERLIGT NOGGRANT DE REKOMMENDATIONER DEN INNEHÅLLER.

1. VIKTIGA ANMÄRKNINGAR

Vi tackar för det förtroende ni visat genom att köpa detta FALLSKYDD MED AUTOMATISK ÅTERGÅNG **JRG**. För att den här apparaten skall fungera fullständigt tillfredsställande IAKTTA FÖLJANDE INFORMATION INNAN APPARATEN TAS I BRUK FÖR FÖRSTA GÅNGEN:

OM INSTRUKTIONERNA ANGÅENDE ANVÄNDNING FÖRVARING OCH UNDERHÅLL INTE FÖLJS, kan det leda till skador och/eller förändra skyddsanordningens funktion. Konsekvenserna av att instruktionerna inte följs kan vara allvarliga och vi rekommenderar därför att läsa dem med jämna mellanrum. Dessutom avböjer PROTECTA International allt ansvar för användning, förvaring eller underhåll som sköts annorlunda än vad instruktionerna anger.

OM ANVÄNDAREN ÄR EN ANNAN PERSON ÄN KÖPAREN ÅLIGGER DET DEN SISTNÄMNDE ATT ÖVERLÄMNA OCH UPPLYSA HONOM OM DESSA INSTRUKTIONER.

FÖRE ANVÄNDNING MÅSTE MAN FÖRSÄKRA SIG OM ATT REKOMMENDATIONERNA FÖLJS FÖR VARJE DEL SOM HÖR TILL DENNA PRODUKT I ENLIGHET MED BRUKSANVISNINGEN FÖR DESSA DELAR.

2. BESKRIVNING

FUNKTIONSPRINCIP:

Emedan JRG fästs vid en struktur genom sin karbinhake med skruv (se NSTALLATION), fästes den automatiska karbinhaken vid D-stycket för fastsurrning av fallskyddsselen. Vid uppstigning och/eller nedsänkning av användaren kommer kabeln att hållas fast av återgångsfjädern som finns i apparaten.

I händelse av fall kommer det interna blockeringssystemet att stoppa kabelns avrullning genom att påverka den kalibrerade bromsen som gör det möjligt att stoppa fallet under optimala omständigheter.

Fallskyddet med automatisk återgång JRG motsvarar kraven i det europeiska direktivet 89/686/CEE och uppfyller den harmoniserade normen EN 360.

Det kommer sålunda att stoppa UNDER NORMALA ANVÄNDNINGSVILLKOR ett fall på mindre än 0,80 m och med en dynamisk stöt (slagvärde) under 600 DaN (cirka 612 kgf).

Emedan anordningen är fabriksinställd FÅR MAN INTE ÄNDRA någon inställning, för att inte förändra dess prestanda. ÄNDRING AV NÅGON INSTÄLLNING SKULLE GÖRA APPARATEN FARLIG.

GRÄNSVÄRDEN FÖR ANVÄNDNING:

- MAXIMAL MÄNSKLIG LAST: 136 KG
- KABELNS BROTTHÅLLFASTHET: 1200 DaN MINIMUM
- ANVÄNDNINGSTEMPERATUR: mellan -40˚C och +60˚C
- SKALL ALLTID PLACERAS OVANFÖR ANVÄNDAREN
- PENDELRÖRELSEN SKALL BEGRÄNSAS (lägre än 40˚)
- KAN INTE STOPPA NEDSJUNKNING (pulverformiga eller leriga produkter).

VIKTIGT:

- JRG-anordningens prestanda garanteras endast om den används tillsammans med andra komponenter i fallskyddssystemet PROTECTA.
- När så är möjligt rekommenderas starkt att personligen tilldela en och samma användare fallskyddet med automatisk återgång.
- Glöm inte att kontrollera att JRG är kompatibel med de instruktioner som gäller de andra komponenterna i systemet.

3. INSTALLATION

VAL AV FÖRANKRINGSPUNKT:

Fallskyddet JRG med automatisk återgång skall fästas genom sitt handtag eller karbinhaken med skruv som den är utrustad med på den struktur som finns ovanför arbetsplatsen.

Förankringspunkten MÅSTE NÖDVÄNDIGTVIS:

- Befinna sig ovanför användaren
- Vara tillräckligt hållfast (Rr > 1500 DaN)
- Vara i lodrätt linje i förhållande till arbetsnivån (± 40° maxi)
- Vara utan alla slag av former, vassa kanter eller beläggning som kan skada karbinhaken med skruv, handtaget eller förbindningsdonet.
- Vara på långt avstånd från alla slag av värmekällor som kan förändra hållfastheten.
- Vara styv.

Det är tillrådligt att företrädesvis välja de punkter som är avsedda för detta ändamål när detta är möjligt, eller att välja dem i strukturdelarna vars hållfasthet inte kan betvivlas.

Förankringspunkten skall bestämmas av den som är ansvarig för byggnadsplatsen.

- Kontrollera att förankringspunktens höjd i förhållandet till arbetsutrymmet är kompatibelt med fallskyddets kapacitet.
- Det förbindningsdon som väljs för att fästa JRG skall överensstämma med normen EN 362.
- Vid fall skall luftdjupet inte vara under 1 m och kabelns rörelse FÅR INTE störas av något hinder.

INNAN ANORDNINGEN TAS I BRUK:

Innan fallskyddet fästes vid sin förankringspunkt skall följande kontrolleras noggrant:

1. Att kabeln rullas av och rullas ihop normalt på hela sin längd.
2. Att blockeringsfunktionen fungerar. Detta kontrolleras genom att göra ett häftigt ryck i kabeln; denna bör då blockeras ögonblickligen.
3. Att hela apparaten är i perfekt skick och att alla skruvarna och stängnitarna finns på plats och är korrekt fastsatta.
4. Att kabelns ände är korrekt utrustad med muff. Muffarna skall synas när man flyttar på gummikulan. Sätt tillbaka kulan efter kontrollen.
5. Att karbinhakarna som levereras med apparaten fungerar och spärras korrekt.
6. Att inga spår av korrosion syns på metalldelarna.

* Om något tvivel föreligger i fråga om en av dessa kontroller BÖR apparaten INTE användas och man bör i stället kontakta fackhandlaren eller en auktoriserad representant.

4. ANVÄNDNING

Änden av JRG-anordningens kabel skall fästas med en karbinhake som motsvarar normen EN 362 vid en fästanordning för fallskyddsselen.

VARNING - FARA

FÄST INTE FALLSKYDDETS KABEL VID NÅGON ANNAN PUNKT ÄN SÅDANA SOM ÄR AVSEDDA FÖR DETTA. FÄST INTE DIREKT PÅ REMMEN, PÅ INSTÄLLNINGSDELAR ELLER TILLBEHÖRSHÅLLARE.

Fästpunkterna skall befinna sig OVANFÖR bältet och man bör helst välja den högsta möjliga punkten. D-STYCKET FÖR FÄSTNING PÅ RYGGEN ÄR DET SOM VID FALL TILLÅTER DEN BÄSTA INSTÄLLNINGEN.

För att förlänga anordningens livslängd rekommenderas följande:

- ATT INTE släppa kabeln när den är helt avrullad men föra den tillbaka vid hoprullningen i fallskyddet.
- ATT INTE lämna kabeln utrullad om den inte är i användning.
- ATT undvika våldsam hantering eller stötar.
- ATT INTE utsätta den för oväder.

VID FALL SKALL FALLSKYDDET OMEDELBART TAS UR BRUK OCH RETURNERAS TILL EN AUKTORISERAD REPRESENTANT FÖR GRANSKNING OCH KONTROLL.

5. UNDERHÅLL

- Fallskyddet JRG med automatisk återgång kräver inget speciellt underhåll. Vi rekommenderar emellertid:
- Att rengöra kabeln regelbundet (passa på att granska i vilket skick den är) samt karbinhakarna.
- Att kontrollera att apparaten fungerar och blockeras.
- Att se till att inga främmande föremål kommit in i kåpan.

Fallskyddet skall förvaras i en ventilerad lokal, skyddad mot fukt.

VIKTIGT:

Fallskyddet JRG med automatisk återgång skall sändas var 12:e månad till ett auktoriserat servicecenter för granskning och iordningställande.

6. ÄNDRING I BRUKSANVISNING FÖR J.R.G.

Rekommendationer för användning av en J.R.G. på horisontaltak:
Våra JRG fallskydd har utformats för att fungera i horisontalläge och stoppar fall under samma omständigheter. Innan de installeras, bör man emellertid kontrollera att det det inte föreligger någon risk för pendling, och att kabeln skyddas mot skarpa kanter och nötande ytor.

7. AD200

På en JRG som är utrustad med en fallindikator (ref. AD200) anger ett rött märke på axeln som förbinder den med kabeln att anordningen stoppat ett fall och att den utsatts för betydande dragkraft. I sådana fall skall JRG-n returneras till tillverkaren eller till godkänd reparatör för kontroll.

KARBINHAKE Förbindningsdon som motsvarar normen EN 362

Alla beståndsdelar i systemet måste vara kompatibla sinsemellan.
När karbinhaken används för att fästas vid en förankringspunkt bör man kontrollera att förankringspunkten:
• befinner sig OVANFÖR användaren • har en minimum hållfasthet om 1500 DaN

VID ANSLUTNING AV KARBINHAKEN, KONTROLLERA ATT SPÄRRSYSTEMET FINNS PÅ PLATS.

OBSERVERA !
Karbinhaken är en väsentlig del av din säkerhet. Vi rekommenderar därför följande:
• Tilldela den personligen varje gång det är möjligt; Kontrollera den före varje användning och i synnerhet: Att inga deformationer förekommer; Att inga spår av förslitning förekommer; Att spärrsystemet fungerar korrekt.

OM KARBINHAKEN HAR ANVÄNTS FÖR ATT STOPPA ETT FALL ÄR DET LIKASÅ NÖDVÄNDIGT AV SÄKERHETSSKÄL ATT ÅTERSÄNDA DEN FÖR KONTROLL TILL ETT AUKTORISERAT SERVICECENTER.

N

SELVSPERRENDE FALLSIKRINGSBLOKK J.R.G.

I overenstemmelse med EN norm 360

Forskrifter for bruk og vedlikehold

DENNE BRUKSANVISNINGEN SKAL LESES NØYE OG ALLE DE FORSKRIFTER SOM GIS SKAL OMHYGGELIG FØLGES.

1. VIKTIGE BEMERKNINGER

Du har nettopp gått til anskaffelse av en **JRG** SELVSPERRENDE FALLSIKRINGSBLOKK og vi takker deg for den tillit du med dette har vist vårt merke. For at du skal kunne være hundre prosent fornøyd med dette apparatet, ber vi deg OVERHOLDE DE NEDENSTÅENDE ANVISNINGER FØR APPARATET TAS I BRUK FØRSTE GANG:

DE FORSKJELLIGE VEILEDNINGER SOM GJELDER BRUK OPPBEVARING OG VEDLIKEHOLD må overholdes for å unngå skader på systemet og for å sikre at fallsikringen fungerer som den skal. Dersom instruksjonene ikke blir fulgt, kan konsekvensene være meget alvorlige og vi anbefaler deg derfor å lese gjennom disse instruksjonene fra tid til annen. PROTECTA International frasier seg ethvert ansvar for bruk, oppbevaring eller vedlikehold som foregå på annen måte enn det som her beskrives.

DERSOM KJØPEREN IKKE ER DEN PERSON SOM SKAL BRUKE UTSTYRET, ER DET KJØPERENS PLIKT Å INFORMERE BRUKEREN OM DE NEVNTE INSTRUKSJONER.

FÖRE ANVÄNDNING MÅSTE MAN FÖRSÄKRA SIG OM ATT REKOMMENDATIONERNA FÖLJS FÖR VARJE DEL SOM HÖR TILL DENNA PRODUKT I ENLIGHET MED BRUKSANVISNINGEN FÖR DESSA DELAR.

2. BESKRIVELSE

FUNKSJONSPRINSIPP:

Ved bruk av JRG festes karabinkroken med skrue til en bygningsstruktur (se kapitlet om INSTALLERING). Den automatiske karabinkroken festes til "D" løkken på fangbeltet. Mens brukeren beveger seg oppover eller nedover, blir kabelen holdt strammet takket være returfjæren i apparatet.

Dersom brukeren skulle falle, vil et internt blokkeringssystem stoppe utrullingen av kabelen i det systemet virker på en kalibrert brems som stopper fallet under optimale forhold.

Den selvsperrende fallsikringsblokken JRG er i overenstemmelse med det europeiske direktiv 89/686/CEE og den europeiske normen EN 360.

UNDER NORMALE BRUKSFORHOLD vil fallsikringen stoppe et fall på under 0,80 m med et dynamisk støt (støtverdi) på under 600 DaN (ca. 612 kgf).

Apparatet er justert i fabrikken. DENNE JUSTERINGEN MÅ UNDER INGEN OMSTENDIGHETER ENDRES da dette kan medføre endring av apparatets ytelser. ENDRING AV APPARATETS JUSTERING KAN VÆRE FARLIG.

BRUKSBEGRENSING:

- MAKSIMAL BRUKERVEKT: 136 KG
- KABELENS BRUDDSTYRKE: MINIMUM 1 200 DaN
- BRUKSTEMPERATUR: fra -40°C til +60°C
- SKAL ALLTID PLASSERES OVER BRUKEREN
- BEGRENS SVINGENDE BEVEGELSER (under 40°)
- FALLSIKRINGSBLOKKEN KAN IKKE STOPPE NEDSYNKING (pulverformet eller gjørmete produkter).

VIKTIG:

- JRGs ytelser kan kun garanteres dersom apparatet brukes sammen med de andre komponenter i PROTECTAs fallsikringssystem.
- I den grad det er mulig, bør den selvsperrende fallsikringsblokken alltid brukes av én og samme bruker.
- Sjekk at JRG er kompatibel med de forskrifter som gis for de andre komponentene i systemet.

3. INSTALLERING

VALG AV FESTEPUNKT :

Den selvsperrende fallsikringsblokken JRG skal festes til den struktur som overhenger arbeidsstedet ved hjelp av håndtaket eller karabinkroken med skrue som finnes på denne.

Festepunktet SKAL UNDER ALLE OMSTENDIGHETER:

- Være over det stedet brukeren befinner seg,
- Ha god nok motstandsdyktighet (Rr > 1 500 DaN),
- Være i en loddrett akse i forhold til arbeidsplanen (± 40° maxi),
- Være fritt for enhver form, skarp kant eller bekledning som kan beskadige karabinkroken, håndtaket eller koplingsleddet,
- Være på god avstand fra enhver energikilde som kan endre festepunktets motstandsdyktighet,
- Være stivt.

Det anbefales, i det grad det lar seg gjøre, å benytte de punkter som er beregnet på denne bruk eller velge festepunkter i strukturelementer hvis motstandsdyktighet ikke kan trekkes i tvil.

Bestemmelsen av festepunktene er formannens ansvar.

- Sjekk at festepunktets høyde, i forhold til arbeidsområdet, er kompatibel med fallsikringens kapasitet.
- Koplingsleddet som brukes til å feste JRG skal være i overenstemmelse med norm EN 362.
- I tilfelle fall, skal klaringen ikke være under 1 m og kabelen skal kunne forflytte seg UTEN å støte mot en hindring.

FØR FALLSIKRINGEN TAS I BRUK:

Før fallsikringen festes til festepunktet, skal følgende punkter nøye kontrolleres:

1. Kabelen skal kunne rulles ut og inn i hele sin lengde
2. Blokkeringsfunksjonen skal virke. Dette sjekkes ved å trekke fort og hardt i kabelen: denne skal da umiddelbart blokkeres.
3. Hele apparatet skal være i perfekt stand. Sjekk spesielt at alle skruer og nagler er på plass og korrekt festet.
4. Kabelens ytterende skal være riktig påført muffer. Disse muffene er synlige når man forflytter gummikulen. Sett gummikulen på plass etter å ha kontrollert muffene.
5. Karabinkrokene som leveres med apparatet skal fungere. Kontroller at de låser seg skikkelig.
6. Det skal ikke være noe tegn til rust på metalldelene.

* Dersom det er den minste tvil om at fallsikringen er i perfekt stand, SKAL UTSTYRET IKKE BRUKES. Ta kontakt med forhandleren eller et godkjent servicesenter.

4. BRUK

Enden av JRG kabelen skal ved hjelp av en karabinkrok som er i overenstemmelse med norm EN 362, festes til en festeanordning på fangbeltet.

FORSIKTIG - FARE

FALLSIKRINGENS KABEL SKAL IKKE FESTES TIL PUNKTER PÅ FANGBELTET SOM IKKE ER TILTENKT SOM FESTEPUNKTER. KABELEN SKAL IKKE FESTES DIREKTE PÅ STROPPENE, PÅ REGULERINGSPENNENE ELLER PÅ TILBEHØRSHOLDEREN.

Kabelen skal festes OVER beltet. Velg et punkt som er så høyt som mulig. "D" LØKKEN FOR FESTE I RYGGEN ER DET PUNKT SOM GIR BEST STILLING VED FALL.

For at apparatet skal kunne fungere så lenge som mulig, bør du følge følgende instruksjoner:

- IKKE ukontrollert slippe kabelen når denne er fullstendig rullet ut, men ledsage dens innrulling i fallsikringsblokken,
- IKKE la kabelen være ute når fallsikringen ikke er i bruk,
- Unngå all voldsom behandling og alle former for støt,
- IKKE la fallsikringen være utsatt for aller typer vær og klimaforhold.

ETTER ET FALL SKAL FALLSIKRINGEN UMIDDELBART TAS UT AV BRUK. DEN SKAL DERETTER LEVERES INN TIL ET GODKJENT SERVICESENTER FOR UNDERSØKELSE OG KONTROLL.

5. VEDLIKEHOLD

- Den selvsperrende fallsikringsblokken JRG trenger intet spesielt vedlikehold. Det anbefales allikevel å overholde følgende regler:
- Rengjør kabelen og karabinkroken regelmessig (sjekk samtidig at utstyret er i god stand),
- Kontroller at apparatet fungerer og blokkerer som det skal,
- Påse at ingen fremmedlegemer har kommet inn i blokken.

Fallsikringen skal oppbevares i et godt ventilert og tørt lokale.

VIKTIG:

Hver 12 måned skal den selvsperrende fallsikringen JRG leveres inn til et godkjent servicesenter for kontroll og ny godkjennelse.

6. ÆNDRING AF VEJLEDNING J.R.G.

Anbefalinger til den specielle brug af en J.R.G. på tagterrasse:
Vore faldsikringer JRG er lavet til at fungere horisontalt og stoppe fald under disse betingelser. Det er imidlertid tilrådeligt den brug at sikre sig, at der ingen risiko er for penduleffekt sarnt at beskytte kablet mod spidse genstande og ru overflader.

7. AD200

Hvad angår JRG faldsikringer udstyret med en faldindikator (ref: AD200), viser et rødt mærke på forbindelsesaksen til kablet, at apparatet har afværget et fald eller har været udsat for en stor trækkraft. I det tilfælde skal JRG returneres til fabrikanten eller sendes til eftersyn hos en godkendt reparatør.

KARABINKROK Koplingsledd i overenstemmelse med norm EN 362

Alle komponentene i systemet må kunne brukes sammen.
Dersom karabinkroken skal festes til et festepunkt, må du kontrollere at dette festepunktet:
• helst er plassert OVER brukeren • har en motstandsdyktighet på over 1500 DaN

NÅR KARABINKROKEN FESTES, KONTROLLER AT LÅSEANORDNINGEN ER PÅ PLASS.

VIKTIG:
Karabinkroken er meget viktig for brukerens sikkerhet. Vi vil derfor komme med følgende råd:
• Karabinkroken bør, i den grad det lar seg gjøre, alltid brukes av samme person. • Karabinkroken skal sjekkes nøye hver gang den tas i bruk. Kontroller spesielt: At karabinkroken ikke er deformert; At det ikke finnes tegn på slitasje; At låseanordningen fungerer perfekt.

DERSOM KARABINKROKEN HAR VÆRT BRUKT TIL Å FORHINDRE ET FALL, SKAL DEN OGSÅ AV SIKKERHETSMESSIGE GRUNNER LEVERES INN TIL KONTROLL.

GR

ANTIƒT¿TIKO “Y“THMA ME AYTOMATH EƒANA…OPA J.R.G.

[illegible] EN 360

[illegible]

¢IABA“TE ƒPO“EKTIKA TI“ O¢H¡IE“ XPH“H“ KAI AKO⁄OY£H“TE ƒI“TA TI“ “Y“TA“EI“ ƒOY ANA…EPONTAI

1. “HMANTIKE“ ƒAPATHPH“EI“

A[illegible] ANTIƒT¿TIKO “Y“THMA J.R.G. ME AYTOMATH EƒANA…OPA. [illegible] ƒPIN TO XPH“IMOƒOIH“ETE ¡IA ƒP¿TH …OPA, [illegible] TI“ ƒAPAKAT¿ “Y“TA“EI“ :

AN ¢EN AKO⁄OY£H“ETE ƒI“TA TI“ O¢H¡IE“ XPH“H“ AƒO£HKEY“H“ KAI “YNTHPH“H“ [illegible] PROTECTA INTERNATIONAL [illegible]

AN O A¡OPA“TH“ TOY “Y“THMATO“ ¢EN EINAI EKEINO“ O OƒOIO“ £A TO XPH“IMOƒOIH“EI, ANA⁄AMBANEI NA KOINOƒOIH“EI “TO XPH“TH TI“ O¢H¡IE“ AYTE“

[illegible]

2. ƒEPI¡PA…H

APXH ⁄EITOYP¡IAE :

T[illegible] JRG [illegible]

[illegible] 89/686/EOK [illegible] EN 360.

T[illegible] “E KANONIKE“ “YN£HKE“ XPH“H“ [illegible] 0,80 [illegible] 600 Dan (612 kgf [illegible]).

[illegible] ¢EN £A METABA⁄ETE TH PY£MI“H AYTH [illegible] H METABO⁄H OƒOIA“¢HƒOTE PY£MI“H“ £A KA£I“TOY“E TO “Y“THMA EƒIKIN¢YNO.

OPIA XPH“H“ :

* ME¡I“TO AN£P¿ƒINO BAPO“ : 135 KI⁄A
* ANTOXH TOY KA⁄¿¢IOY “TH PH¥H : 1 200 DaN MINIMOYM
* £EPMOKPA“IA XPH“H“ : [illegible] – 40˘ C [illegible] + 60˘ C
* ƒPEƒEI NA TOƒO£ETEITAI ƒANTOTE ƒAN¿ AƒO TO XPH“H
* ƒPEƒEI NA ƒEPIOPI[illegible]ETAI H TA⁄ANTEYOMENH METATOƒI“H ([illegible] 40˘)
* ¢EN “TAMATA TH BY£I“H ([illegible])

“HMANTIKH YƒOMNH“H :

*T[illegible] JRG [illegible] PROTECTA.

*K[illegible]

*“[illegible] JRG [illegible]

3. TOMO£ETH“H

EƒI⁄O¡H TOY “HMEIOY A¡KYP¿“H“ :

T[illegible] JRG [illegible]

T[illegible] ƒPEƒEI YƒOXPE¿TIKA :

* [illegible]
* [illegible] (Rr > 1500 Dan)
* [illegible] (— 40¡ maxi)
* [illegible]
* [illegible]
* [illegible]

[illegible]

* [illegible]
*O [illegible] JRG [illegible] EN 362
*“[illegible] 1 [illegible] ¢EN ƒPEƒEI NA EMƒO¢I[illegible]ETAI [illegible]

ƒPIN XPH“IMOƒOIH“ETE TO “Y“THMA :

[illegible]

1. [illegible]
2. [illegible]
3. [illegible]
4. [illegible] H [illegible]
5. [illegible]
6. [illegible]

*A[illegible] ¢EN ƒPEƒEI NA XPH“IMOƒOIH£EI. [illegible]

4. XPH“H

H [illegible] JRG [illegible] EN 362, [illegible]

ƒPO“OXH – KIN¢YNO“

TO KA⁄¿¢IO TOY ANTIƒT¿TIKOY “Y“THMATO“ £A “TEPE¿£EI AƒOK⁄EI“TIKA “TA “HMEIA ƒOY EXEI ƒPOB⁄E…£EI ¡IA TO “KOƒO AYTO. ¢EN ƒPEƒEI NA “TEPE¿£EI AƒEY£EIA“ “TON IMANTA, “¸NA “TOIXEIO PY£MI“H“ H “TI“ £HKE“ ƒAPE⁄KOMEN¿N.

[illegible] ƒAN¿ [illegible] TO [illegible]D“ TH“ ƒPO“¢E“H“ “THN ƒ⁄ATH EINAI EKEINO ƒOY E¥A“…A⁄I¢EI “E ƒEPIƒT¿“H ƒT¿“H“ THN KA⁄YTEPH “TA“H.

¡[illegible] :

*NA MHN ⁄A“KAPETE [illegible] B[illegible]
*MHN A…HNETE TO KA⁄¿¢IO [illegible]
* A[illegible]
* MHN TO A…HNETAI EKTE£IMENO “E ANTI¥OE“ KAIPIKE“ “YN£HKE“

“E ƒEPIƒT¿“H ƒT¿“H“, TO ANTIƒT¿TIKO ƒPEƒEI NA AƒO“YP£EI KI NA AƒO“TA⁄EI AME“¿“ “¸NA E¥OY“IO¢OTHMENO KENTPO E⁄E¡XOY ¡IA Eƒ£E¿PH“H

5. “YNTHPH“H:

*T[illegible] JRG [illegible]
*N[illegible]
*N[illegible]

T[illegible]

“HMANTIKH YƒOMNH“H :

T[illegible] JRG [illegible] 12 [illegible]

6. [illegible] J.R.G.

1. [illegible] J.R.G. [illegible]

7. [illegible]D200

¡[illegible] J.R.G. [illegible] ([illegible]D200) [illegible] J.R.G. [illegible]

A¡KI“TPO O [illegible] EN 362

[illegible] ƒAN¿ [illegible] 1500 DaN.

OTAN “YN¢E“ETE TO A¡KI“TPO, BEBAI¿£EITE OTI TO “Y“THMA A“…A⁄I“H“ EXEI

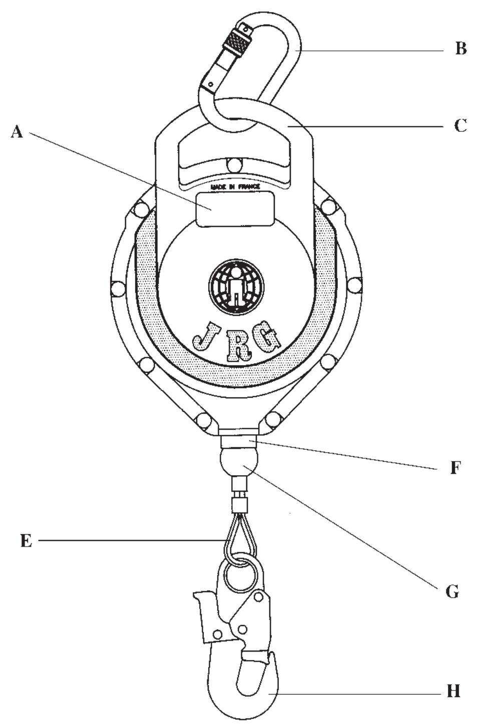

F
DESCRIPTION :
A Plaque d'identité
B Mousqueton (1)
C Poignée de transport et d'accrochage
D Etiquette mode d'emploi
E Câble (2)
F Sortie de câble
G Boule caoutchouc de préhension du câble
H Mousqueton automatique (1)
(1): La présence des mousquetons ainsi que leur type dépend des versions.
(2): La nature et le diamètre du câble varie suivant les versions.
EXEMPLES D'ANCRAGES:
I Manucroche
J Mousqueton
K Protection
L Elingue acier
M Point d'ancrage

GB
DESCRIPTION
A Nameplate
B Karabiner (1)
C Carrying and hanging handle
D Utilization label
E Rope (2)
F Rope exit
G Rubber rope grip ball
H Snap hook (1)
(1): Karabiner hooks of various types may be included, upon model.
(2): Type of cable and its diameter may change upon model.
EXAMPLES OF ANCHOR POINTS
I Manucroche
J Karabiner
K Protection
L Sling (steel)
M Anchor point

D
BESCHREIBUNG
A Typenschild
B Karabiner (1)
C Transport- und Aufhängegriff
D Etikett mit Gebrauchsanweisung
E Seil (2)
F Seilaustritt
G Gummikugel zum Halten des Seils
H Selbstverriegelnder Karabiner (1)
(1) Das Vorhandensein sowie der Typ der Karabiner hängt vom Modell ab.
(2) Die Art und der Durchmesser des Seils richtet sich nach dem Modell.
BEISPIELE FÜR DIE VERANKERUNG
I Manucroche
J Karabiner
K Schutzunterlage
L Stahlschlinge
M Ankerpunkt

E
DESCRIPCION :
A Placa de identitad
B Mosquetón (1)
C Asa de transporte y de enganche
D Etiqueta modo de empleo
E Cable (2)
F Salida de cable
G Bola de caucho de prensón del cable
H Mosquetón automático (1)
(1) La existencia de mosquetones así como los tipos depende de las versiones.
(2) La naturaleza y el diámetro del cable varía según las versiones.
EJEMPLOS DE ANCLAJES :
I Manucroche
J Mosqueton
K Proteccion
L Eslinga Acero
M Punto De Anclaje

DK
BESKRIVELSE:
A Identitetsplade
B Karabinhage (1)
C Transport- og ophængningshåndtag
D Etiket med brugsanvisning
E Kabel (2)
F Kabeludgang
G Gummikugle til greb om kablet
H Automatisk karabinhage (1)
(1) Tilstedeværelsen af karabinhager samt deres type afhænger af de forskellige versioner.
(2) Kablets art og diameter varierer afhængigt af versionerne.
EKSEMPLER PÅ FORANKRING:
I Manucroche
J Karabinhage
K Beskyttelse

I
DESCRIZIONE :
A Piastra d' identità
B Moschettone (1)
C Maniglia per il trasporto e l' aggancio
D Etichetta con istruzioni per l'uso
E Cavo (2)
F Uscita del cavo
G Boccia di caucciù per afferrare il cavo
H Moschettone automatico (1)
(1) La presenza dei moschettoni così come il loro tipo dipende dalle versioni
(2) La natura e il diametro del cavo varia secondo le versioni.
ESEMPI DI ANCORAGGIO
I Manucroche
J Moschettone
K Protezione
L Braca
M Punto d' ancoraggio

P
DESCRIÇÃO
A Placa de identificação
B Mosquetão (1)
C Pega de transporte e de engate
D Etiqueta modo de usar
E Cabo (2)
F Saída de cabo
G Bola de borracha de prendimento do cabo
H Mosquetão automático (1)
(1) A presença dos mosquetões assim como o seu tipo depende das versões
(2) A natureza e o diâmetro do cabo variam consoante as versões
EXEMPLOS DE ANCORAGEM :
I Manucroche
J Mosquetao
K Protecção
L Estropo de suspensao
M Ponto de ancoragem

GR
ƒEPI¡PA…H
A [illegible]
B K[illegible] (1)
C [illegible]
D [illegible]
E [illegible] (2)
F [illegible]
G [illegible]
H [illegible] (1)
(1) H [illegible]
(2) H [illegible]
ƒAPA¢EI¡MATA A¡KYP¿“H“ :
I Manucroche
J A[illegible]
K “[illegible]
L ƒ[illegible]
M [illegible]

S
BESKRIVNING:
A Namnskylt
B Karbinhake (1)
C Transport- och fästhandtag
D Etikett med bruksanvisning
E Kabel (2)
F Kabelutgång
G Gummikula för kabelgrepp
H Automatisk karbinhake (1)
(1) Karbinhakarnas förekomst och typ beror på utförandet.
(2) Kabelns natur och diameter varierar med utförandet.
EXEMPEL PÅ FÖRANKRINGAR:
I Manucroche
J Karbinhake
K Skydd

NL
BESCHRIJVING:
A Identiteitsplaatje
B Karabijnhaak (1)
C Handgreep voor transporteren envasthaken
D Etiket gebruiksaanwijzing
E Kabel (2)
F Uitgang kabel
G Rubberen bal waar de kabel door gaat
H Automatische karabijnhaak (1)
(1) Het al dan niet aanwezig zijn van de karabijnhaken alsmede het type ervan hangt van de uitvoering af.
(2) De aard en de diameter van de kabel varieert naar gelang van de uitvoering.
VOORBEELDEN VAN VERANKERINGEN:
I Manucroche
J Karabijnhaak
K Bescherming
L Stalenstrop

FIN
LAITTEEN OSAT :
A Tunnuslaatta
B Kiinniruuvattava umpisäppi (1)
C Kuljetus- ja ripustuspanta
D Käyttöohjelipuke
E Köysi (2)
F Köysiaukko
G Köysiaukon kuminen suojatiiviste
H Itsesulkeva säppi (1)
(1) Säpin sisältyminen kalustoon samoin kuin sen malli riippuu laitteen versiosta.
(2) Köysilaji ja köyden paksuus vaihtelevat version mukaan.
ESIMERKKEJÄ KIINNITYSTAVOISTA :
I Manucroche
J Nostoraks
K Kiinnityskannatini
L Säppi
M Suojapeite
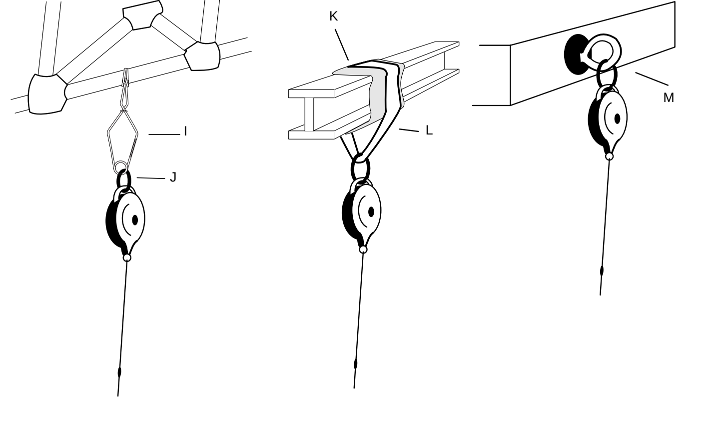
N
BESKRIVELSE:
A Identifikasjonsplate
B Karabinkrok (1)
C Håndtak for transport og feste
D Etikett med bruksanvising
E Kabel (2)
F Kabelutgang
G Gummikule for kabelgrep
H Automatisk karabinkrok (1)
(1) Avhengig av modellen, vil fallsikringsblokken være utstyrt med karabinkrok eller ikke. Karabinkrokene kan også være av forskjellig type.
(2) Kabelens type og diameter varierer fra en modell til en annen.
EKSEMPLER PÅ FESTEPUNKTER:
I Manucroche koplingsledd
J Karabinkrok
K Beskyttelse
L Stålwire
M Festepunkt