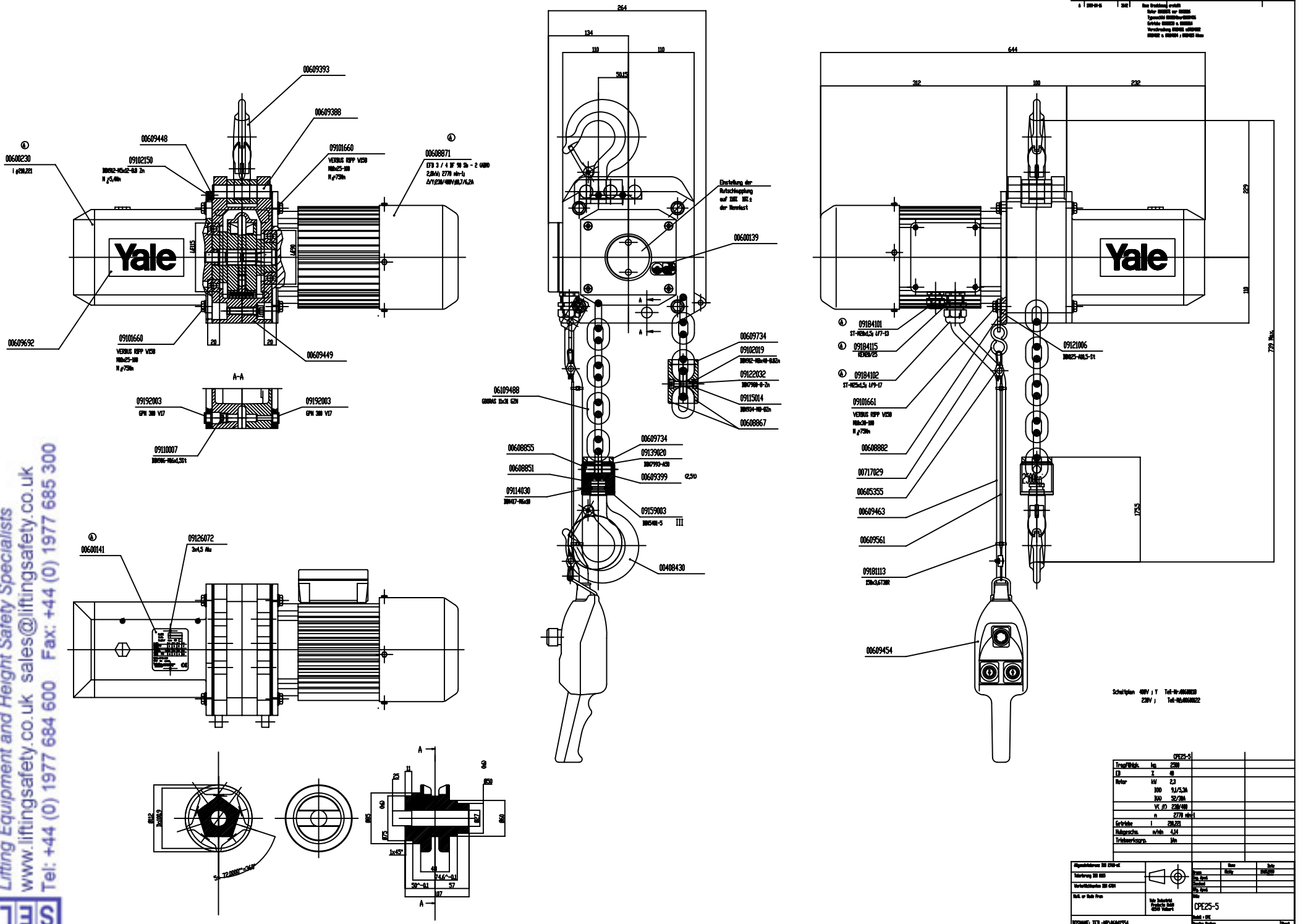
00609393
00609388
00609448
09102150
09101660
00608871
00600230
00609692
09101660
00609449
A–A
09192003
09192003
09110007
00600141
09126072
264
134
110
110
50,15
Einstellung der Rutschkupplung auf DIN 100 ± der Nennlast
00600139
00609734
09102019
09122032
09115014
00608867
06109488
00609734
09139020
00608855
00608851
00609399
09114030
09159003
III
00408430
644
312
100
232
229
110
09184101
09184115
09184102
09101661
09121006
00608882
00717029
00605355
00609463
00609561
09181113
00609454
1755
729 Max.
Yale
Yale
Schaltplan 400V ; Y
230V ;
CPE25-5
Trag/Fähigk. kg 2500
ED % 40
Motor kW 2,3
100 9,1/5,3A
60 10/6A
VC (V) 230/400
n 2770 min-1
Getriebe i 28,221
Hubgeschw. m/min 4,14
Triebwerksgrp. 1Bn
CPE25-5
06041554
SELBY ENGINEERING & LIFTING SAFETY LTD.
Lifting Equipment and Height Safety Specialists
www.liftingsafety.co.uk sales@liftingsafety.co.uk
Tel: +44 (0) 1977 684 600 Fax: +44 (0) 1977 685 300